STUDZIENKA S-2 Z ZAWORAMI ODCINAJĄCYMI 2 x 40/110
(według rysunku typowego VEOLIA)

PRZEKRÓJ A-A

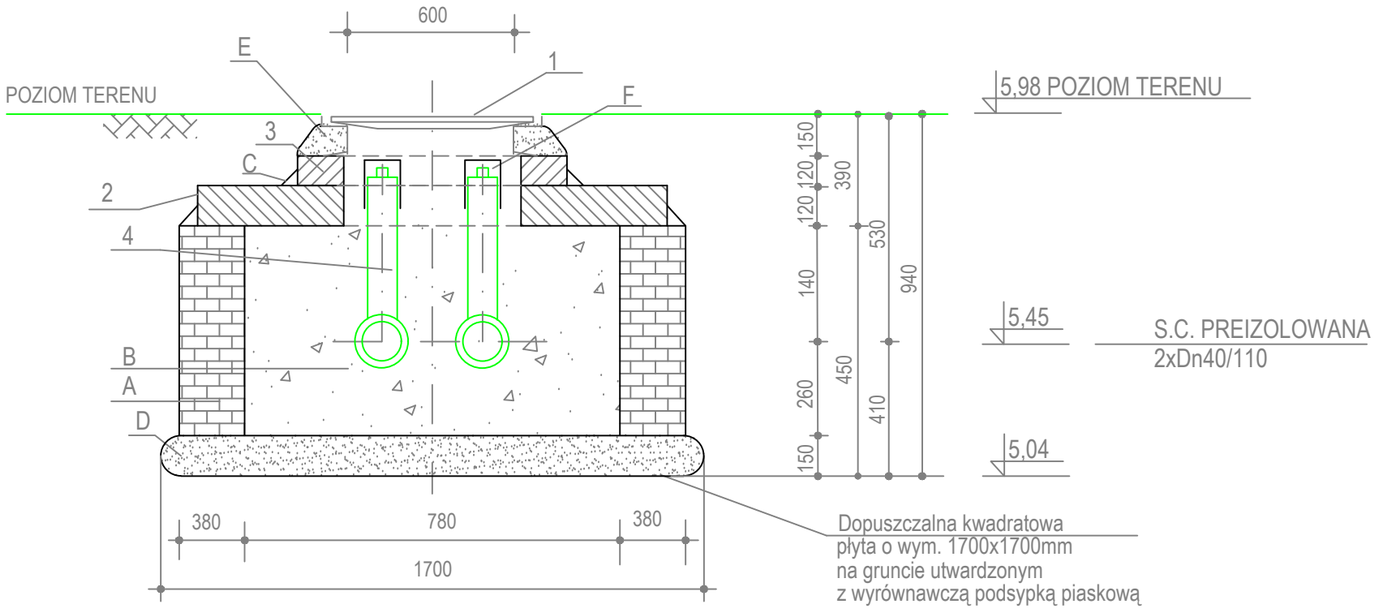

1	WŁAZ ŻELIWNY D=600mm Z RYGLAMI, POKRYWA Z ŻEBRAMI
2	PIERSCIEŃ ŻELBETOWY Dw=700 Dz=1500mm, GRUBOŚCI 120mm
3	PŁYTA ŻELBETOWA OKRĄGŁA GR. 120mm, Dz=1000mm Z OTWOREM CENTRYCZNYM Dw=600mm
4	ZAWORY ODCINAJĄCE 2 x Dn40/110
F	KOŁPAK OCHRONNY
E	USTABILIZOWANIE BETONEM B-25
D	PODBUDOWA Z BETONU B=15 WYSOKOŚCI 15cm WYMIAR W RZUCIE 170x170cm
C	ZAPRAWA ZAGĘSZCZONA Rz=8,0MPa
B	OBSYPKA PIASKIEM DO WYSOKOŚCI PIERSCIENIA
A	FUNDAMENT Z BLOCZKÓW BETONOWYCH B-25 SZER. 35cm Z IZOLACJĄ

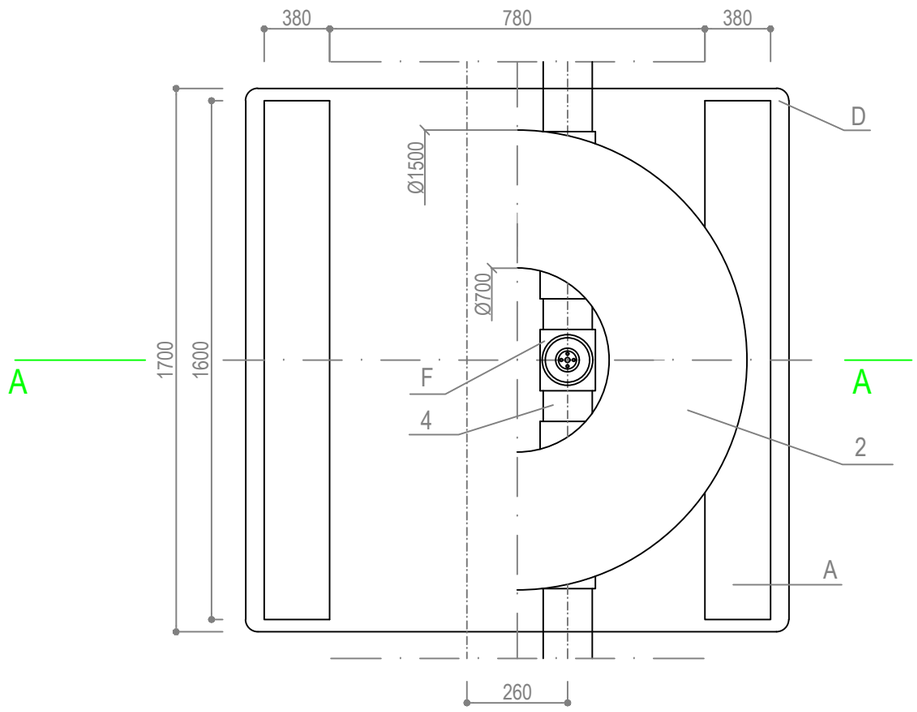

Do projektowanego budynku Korzona

aim architekci
pracownia projektowa AiM Arkadiusz Miśkiewicz
40-170 Katowice, ul.Brzozowa 13a, www.aimarchitekci.pl
tel. 32 7654119, mob. 602108246, biuroaim@gmail.com

NAZWA PROJEKTU	**PROJEKT BUDOWLANO - WYKONAWCZY PRZYŁACZA SIECI CIEPŁOWNICZEJ DO BUDYNKU MIESZKALNEGO WIELORODZINNEGO PRZY UL. T. KORZONA usytuowanego na dz. nr ew. 29, 31, 33, 34, 35, 37 obr. 4-10-05**			
INWESTOR	Towarzystwo Budownictwa Społecznego Warszawa Północ Sp. z o.o., Warszawa, ul. T. Pełczyńskiego 30			
	IMIĘ I NAZWISKO	NR UPR.		PODPIS
GŁÓWNY PROJEKTANT	mgr inż. J. Donew-Jałowicka	Wa-55/96		
OPRACOWAŁ	mgr inż. K. Łachacz			
OPRACOWAŁ	mgr inż. W. Mazur			
SPRAWDZAJĄCY	mgr inż. M. Chociaj	MAZ/0494/PWOS/06		
REWIZJA ---	BRANŻA SANITARNA	DATA 09.2015	STADIUM PBW	SKALA BS
TYTUŁ RYSUNKU	STUDZIENKA S-2 Z ZAWORAMI ODCINAJĄCYMI			RYS. NR 7

NINIEJSZY PROJEKT CHRONIONY JEST PRAWEM AUTORSKIM.RYSUNEK ANI ŻADEN JEGO FRAGMENT NIE MOGĄ BYĆ REPRODUKOWANE,POWIELANE LUB WYKORZYSTYWANE DO INNYCH CELÓW BEZ PISEMNEJ ZGODY AUTORÓW.