Zestawienie prętów

Nr	Ilość ø	L	Wymiary kształtu
1	737 ø 12	L= 1,35 m	62 / 61 / 12
2	343 ø 12	L= 1,40 m	63 / 63 / 14
3	245 ø 12	L= 1,40 m	65 / dopasować 65 / 10
4	216 ø 12	L= 1,30 m	61 / dopasować 61 / 8
5	198 ø 10	L= 2,90 m	
6	180 ø 10	L= 2,20 m	
7	56 ø 10	L= 8,95 m	
8	86 ø 10	L= 8,05 m	
9	86 ø 10	L= 6,35 m	
10	16 ø 10	L= 2,15 m	
11	21 ø 10	L= 2,05 m	
12	14 ø 10	L= 8,05 m	
13	42 ø 10	L= 8,85 m	
14	24 ø 10	L= 8,25 m	
15	110 ø 10	L= 8,05 m	
16	530 ø 10	L= 6,55 m	
17	10 ø 10	L=12,00 m	
18	42 ø 10	L= 6,35 m	
19	144 ø 12	L= 3,70 m	
20	36 ø 10	L= 6,20 m	
21	37 ø 10	L=11,25 m	
22	86 ø 10	L= 10,5 m	
23	60 ø 10	L= 2,20 m	
24	22 ø 10	L= 5,10 m	
25	4 ø 10	L= 3,55 m	
26	55 ø 10	L=10,40 m	
27	10 ø 10	L=11,30 m	
28	86 ø 10	L= 3,85 m	
29	22 ø 10	L= 4,25 m	
30	29 ø 10	L= 8,25 m	
31	51 ø 10	L= 8,05 m	
32	56 ø 10	L=11,25 m	
33	11 ø 10	L= 4,25 m	
34	37 ø 10	L= 7,20 m	
35	11 ø 10	L=12,00 m	
36	37 ø 10	L= 4,20 m	
37	11 ø 10	L= 4,15 m	
38	16 ø 10	L= 6,40 m	
39	93 ø 10	L= 11,3 m	
40	15 ø 10	L= 7,05 m	
41	26 ø 10	L= 8,05 m	
42	7 ø 10	L= 2,35 m	
43	23 ø 10	L= 2,45 m	
44	242 ø 10	L= 4,05 m	
45	37 ø 10	L= 6,35 m	
46	93 ø 10	L=12,00 m	
47	21 ø 10	L= 8,20 m	
48	17 ø 10	L= 8,10 m	
49	3 ø 10	L=11,95 m	
50	10 ø 10	L=12,00 m	
51	243 ø 10	L=10,50 m	
52	42 ø 10	L= 7,10 m	
53	99 ø 10	L= 8,05 m	
54	41 ø 10	L= 7,10 m	
55	95 ø 16	L=12,00 m	
56	32 ø 10	L=12,00 m	
57	330 ø 8	L= 0,24 m, 2/mb	6 / 12 / 6
58	199 ø 8	L= 1,33 m	12 / 8 / 47 / 47 / 12
59	1219 ø 8	L= 1,31 m	12 / 8 / 46 / 46 / 12
60	26 ø 10	L= 10,5 m	
61	16 ø 10	L=11,15 m	
62	51 ø 10	L= 7,40 m	
63	51 ø 10	L= 6,35 m	
64	6 ø 10	L=10,05 m	
65	25 ø 10	L= 8,25 m	
66	99 ø 10	L= 3,85 m	
67	39 ø 10	L= 9,95 m	
68	93 ø 10	L= 5,35 m	
69	97 ø 10	L=10,50 m	
70	54 ø 10	L=11,80 m	
71	10 ø 10	L=11,05 m	
72	2515 ø 12	L= 1,05 m, 2,5/m2	24 / 11 / 35 / 11 / 24
73	148 ø 12	L= 1,00 m, 2,5/m2	25 / 7–9 / 35 / 7–9 / 25
80	962 ø 8	L= 2,30 m	
81	182 ø 8	L= 1,67 m	110 / 43 / 14
82	560 ø 8	L= 1,65 m	110 / 43 / 12
83	40 ø 14	L= 2,05 m	
84	36 ø 16	L= 3,70 m	
85	64 ø 12	L= 2,20 m	73 / 135 / 12
86	126 ø 8	L= 3,00 m	
87	16 ø 8	L= 6,00 m	
114	24 ø 8	L= 0,26 m, 2/mb	6 / 14 / 6
115	30 ø 8	L= 0,31 m, 2/mb	6 / 19 / 6
119	50 ø 8	1,35 m	14 / 8 / 46 / 46 / 14
120	93 ø 8	L= 1,47 m	19 / 8 / 47 / 47 / 19
217	8 ø 12	L= 1,80 m	
229	24 ø 12	L= 2,75 m	
239	4 ø 12	L= 2,45 m	
240	463 ø 12	L= 1,35 m	62 / 61 / 12
241	202 ø 12	L= 1,40 m	63 / 63 / 14
242	194 ø 12	L= 1,20 m	
243	130 ø 12	L= 2,00 m	
245	96 ø 12	L= 1,65 m	
246	46 ø 12	L= 2,65 m	
247	20 ø 12	L= 2,00 m	140 / 60
250	8 ø 12	L= 2,30 m	
252	8 ø 12	L= 2,30 m	
257	16 ø 12	L= 4,70 m	
258	16 ø 12	L= 4,05 m	345 / 60
259	6 ø 12	L= 1,95 m	
260	6 ø 12	L= 2,10 m	
261	24 ø 12	L= 1,75 m	115 / 60
267	28 ø 12	L= 2,60 m	
275	38 ø 12	L= 2,25 m	
312	76 ø 12	L= 2,00 m	
314	8 ø 12	L= 4,20 m	60 / 300 / 60
316	40 ø 10	L= 1,05 m	22 / 6 / 24 / 24 / 22

1 – 1
1:25

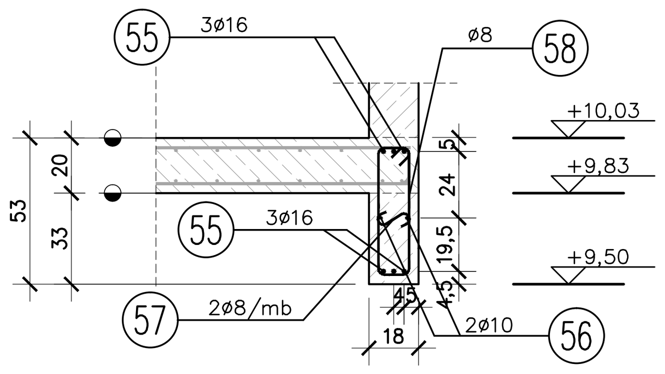

2 – 2
1:25

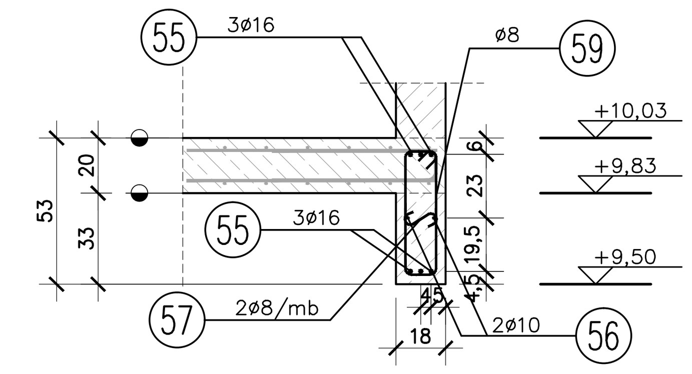

BELKA OBWODOWA BD1 (wyk. 165mb)
1:25

Wycinek belki przy ścianie

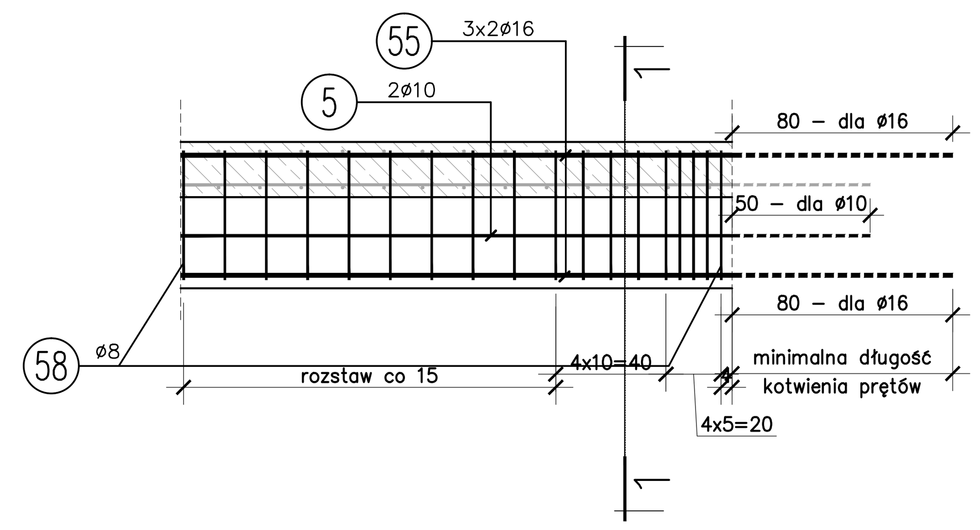

Wycinek przęsła

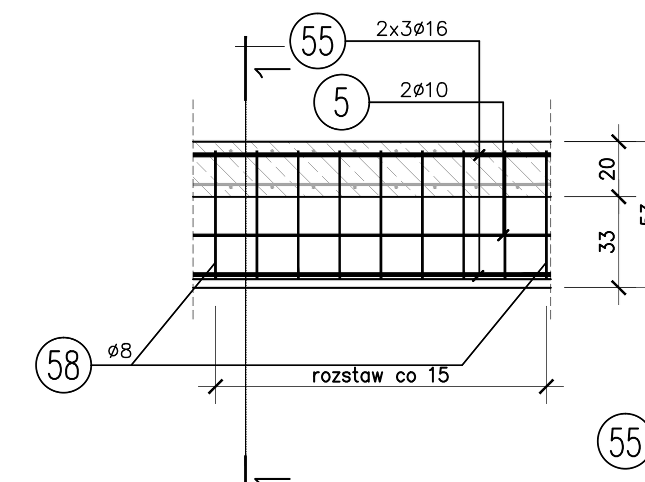

Ozbrojenie naroży

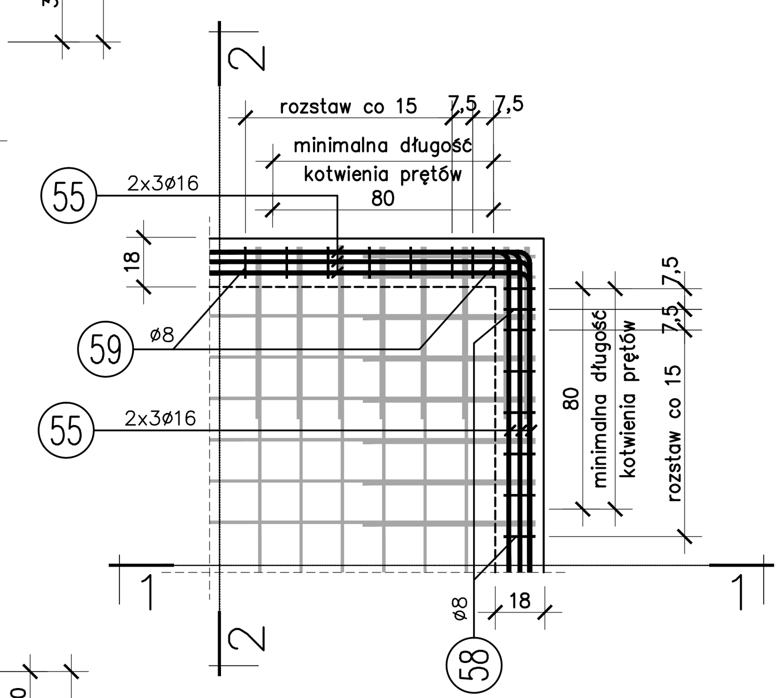

Wycinek belki przy ścianie

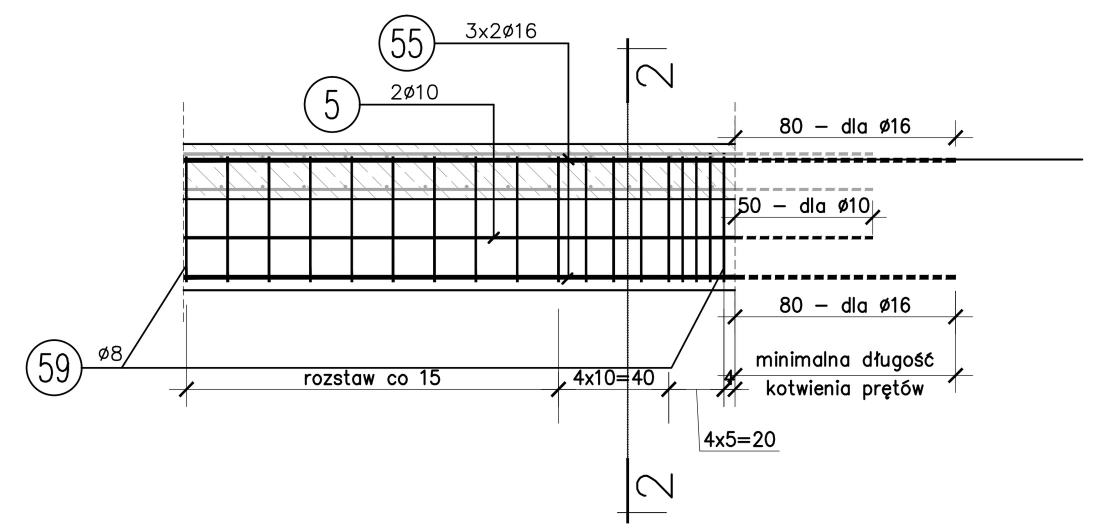

Wycinek przęsła

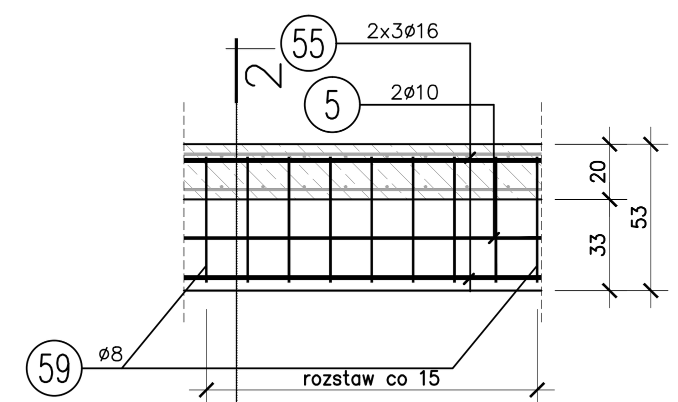

BELKA BD8 (wyk. 5,6mb)
1:25

Rozstaw strzemion analogiczny do belki BD1

22–22
1:25

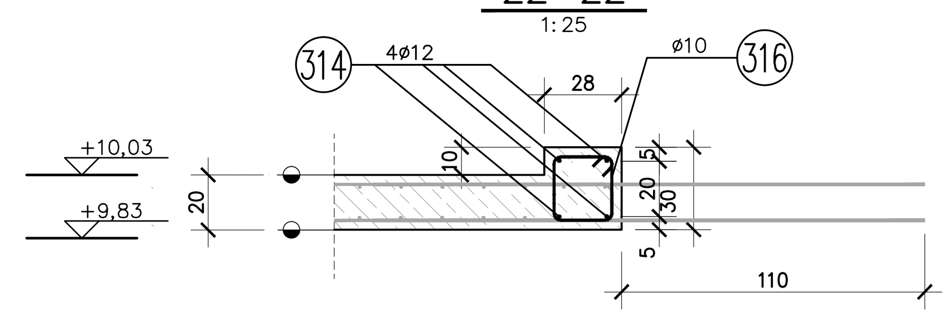

BALKON
1:25

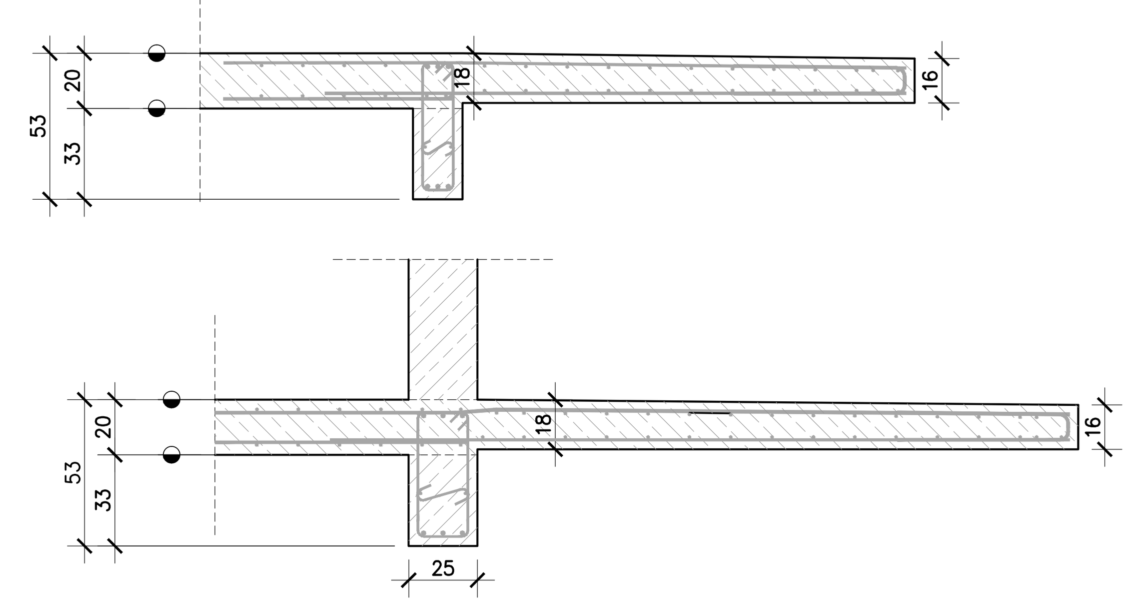

Wszystkie balkony i logie wykonać w analogiczny sposób

BELKA OBWODOWA BD2 (wyk. 12mb)

Rozstaw strzemion i ozbrojenie naroży analogicznie do belki BD1

4–4
1:25

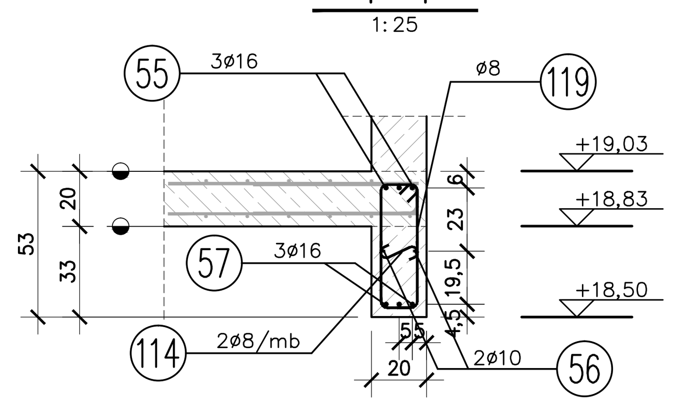

BELKA OBWODOWA BD3 (wyk. 14mb)

Rozstaw strzemion i ozbrojenie naroży analogicznie do belki BD1

5–5
1:25

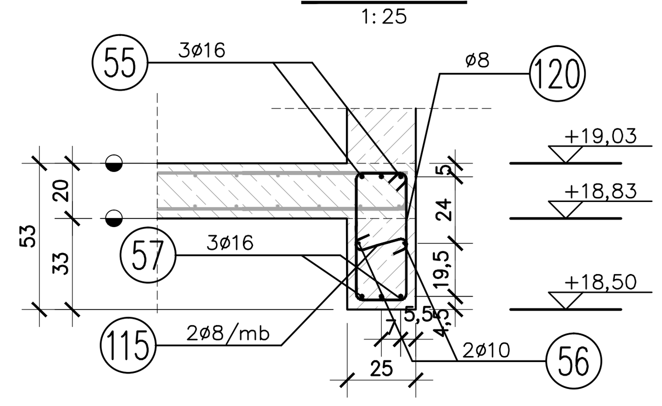

Średnica gięcia

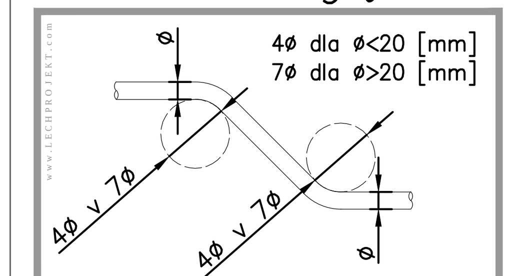

Ozbrojenie naroża

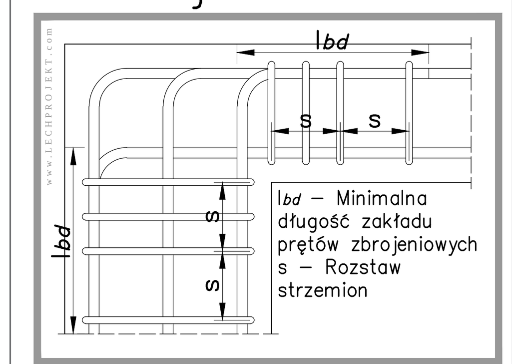

Wymiarowanie prętów

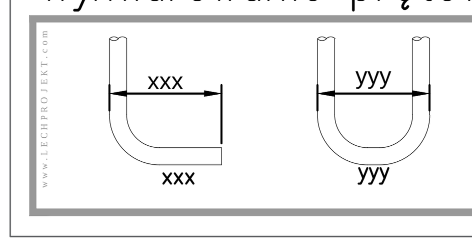

UWAGI

1. Wymiary podano w [cm], poziomy w [m];
2. Opis jest integralną częścią opracowania;
3. Rysunek rozpatrywać z projektem architektonicznym i projektami pozostałych branż;
4. Geometrię oraz lokalizację poszczególnych elementów konstrukcyjnych zweryfikować z rysunkiem architektonicznym, różnice konsultować na bieżąco z projektantem;
5. Rozpatrywać równocześnie z rysunkiem szalunkowym;
6. Rozpatrywać równocześnie z rysunkami zbrojeniowymi przylegających elementów konstrukcyjnych - płyt, ścian, słupów, schodów itd.;
7. Wszelkie wątpliwości należy kierować bezpośrednio do projektanta części konstrukcyjnej;
8. Elementy do osadzenia w czasie betonowania wg rysunku architektonicznego;
9. Wszelkie zmiany należy uprzednio konsultować i uzyskać aprobatę projektanta;
10. Wewnętrzne powierzchnie ścian wykonać w deskowaniu inwentaryzowanym, odciski złącz płyt po rozszalowaniu ogradować;
11. Wykonanie przerw roboczych w innych miejscach niż oznaczono na rysunkach należy uzgodnić z projektantem;
12. Lokalizację otworów sprawdzić z rysunkami pozostałych branż;
13. W miejscach otworów pręty przeciąć (dociąć) i zagiąć lub rozsunąć - Przekrój poprzeczny przeciętych prętów dodać jako dozbrojenie po obu stronach otworu w przypadku braku detalu;
14. Krawędzie betonu fazować min. 1,0/1,0cm;
15. Startery do ścian rozmieścić wg rysunku zbrojeniowego ścian;
16. Nadproża prefabrykowane osadzić przed betonowaniem;
17. Wersja elektroniczna (format pdf, dwf) jest pełnowartościowym rysunkiem i w przypadku rewizji, bądź aktualizacji może zastępować wersję papierową;

Instalacje:

1. Położenie ciągów instalacyjnych i usytuowanie przejść przez elementy żelbetowe należy wykonać zgodnie z projektami WYKONAWCZYMI poszczególnych branż instalacyjnych, w przypadku braku projektów wykonawczych koordynacji dokona kierownik budowy lub inna osoba wyznaczona do tego celu przez Inwestora;
2. Przejścia instalacyjne o średnicy mniejszej lub równej Ø150 można wykonać bez dodatkowych zabiegów konstrukcyjnych. Przejścia o średnicy większej należy dodatkowo ozbroić;

Minimalne długości zakładów (Lbd) prętów zbrojeniowych dla betonu C20/25 i stali B500B:

1. Pręt Ø8 - 40cm;
2. Pręt Ø10 - 50cm;
3. Pręt Ø12 - 60cm;
4. Pręt Ø14 - 70cm;
5. Pręt Ø16 - 80cm;

Łączenie prętów:

1. Nie dopuszcza się łączenia więcej niż 50% wkładek w jednym przekroju;
2. Odległość pomiędzy przekrojami, w których następuje łączenie prętów musi być większa niż 0,3 długości zakładu;

OTULINY

1. 3,0 [cm] ;

RYSUNKI ZWIĄZANE

1. BK.B.005.
2. BK.B.028;
3. BK.B.030;
4. BK.B.035;
5. BK.B.036;

Beton C20/25

Stal B500B

LEGENDA

d	grubość;
DK	dolna krawędź;
GK	górna krawędź;
WPS	wys. pom. w świetle;
RS	rura spustowa;
PL...	płyta;
S...	słup;
R...	rdzeń;
W...	wieniec;
Wn...	ściana;
N...	nadciąg;
P...	podciąg;
PP...	parapet;
NP...	nadproże;
FB...	podłoga;
RA...	oś rury;

---	---	--- ---
A	04.2018	Rysunek wyjściowy

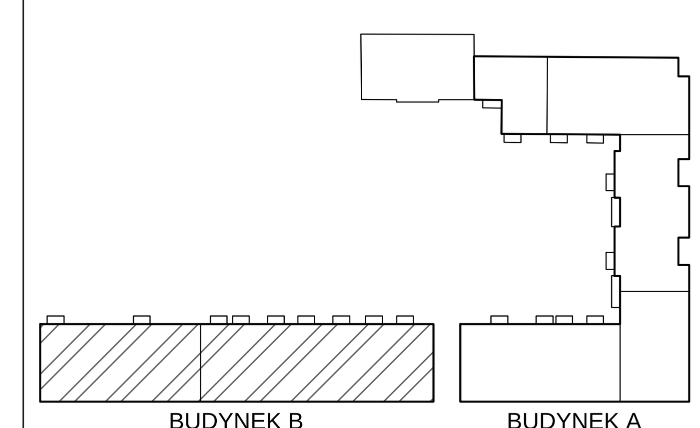

ver.20180509_PDF

NAZWA PROJEKTU
ZESPÓŁ MIESZKALNO-USŁUGOWY
Z GARAŻEM PODZIEMNYM I MIEJSCAMI PARKINGOWYMI NAZIEMNYMI ORAZ INFRASTRUKTURĄ TECHNICZNĄ PRZY UL. HANDLOWEJ/RADZYMIŃSKIEJ w WARSZAWIE DZIELNICA TARGÓWEK
DZIAŁKI NR EW. 117/2 i 120/1 OBRĘB 4-10-06
JEDNOSTKA EWIDENCYJNA 146511_8 TARGÓWEK

INWESTOR
Towarzystwo Budownictwa Społecznego Warszawa Północ Sp. z o.o.
01-471 Warszawa, ul. Pełczyńskiego 30

JEDNOSTKA PROJEKTUJĄCA
MARBUD-INWEST
Projektowanie i Realizacja Inwestycji
B.Siudalski , W.Kostrowicki Sp.j.
03-310 Warszawa ul.Staniewicka 14 lok.208
e-mail: biuro@marbud-inwest.com.pl

PROJEKT BRANŻOWY
LECHPROJEKT
PL 43-190 MIKOŁÓW UL.KROKUSÓW 12
TEL.+48/32/2262026 - FAX +48/32/2261869
http://www.lechprojekt.com biuro@lechprojekt.com

PROJEKTANT
mgr inż. Piotr WESZKE
upr.nr: SLK / 5782 / PWBKb / 15
PODPIS:

SPRAWDZAJĄCY
mgr inż. Tomasz ZIELIŃSKI
upr.nr: 437 / 01
PODPIS:

OPRACOWANIE
mgr inż. Marta WESZKE upr.nr: 560/83
mgr inż. Leszek WESZKE
inż. Paweł ROMAN
---
mgr inż. Tomasz ŚWIACZNY
mgr inż. Piotr FERENC
inż. Łukasz KOWALCZYK

BFS

NAZWA RYSUNKU

STROP D.K.=+9.83

Zestawienie zbrojenia i detale

BRANŻA	DATA	SKALA
KONSTRUKCJA	04.2018	1:25

FAZA	KOD PROJEKTU	NUMER RYSUNKU	REWIZJA
PROJEKT WYKONAWCZY	4.RAD	BK.B.018.04.01	A

PRAWA AUTORSKIE ZASTRZEŻONE

297mm

Proj.N°: 1728 | Draw by: Ł.Kowalczyk T.Świaczny
Rev.: A | 04.2018
File: 1728-B-PW-0G2-zbr-v20180505_01a.dwg 20180507031942

UWAGA ! Opracowanie chronione ustawą o prawie autorskim i prawach pokrewnych (Dz.U. nr 24/94 Poz.83 z dnia 4 lutego 1994 r.). Kopiowanie w całości lub we fragmentach bez zgody autora zabronione. Wykorzystywanie fragmentów utworu we własnych opracowaniach bez podania źródła zabronione.