BELKA OBWODOWA BD1 (wyk. 81,3mb)
1:25

1 – 1
1:25

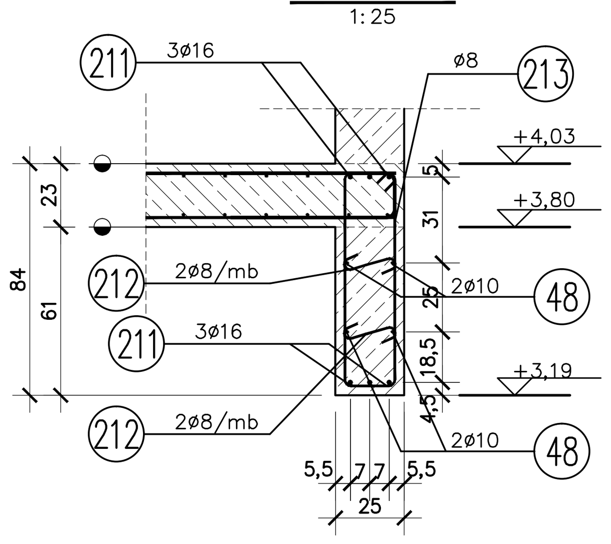

Wycinek belki przy ścianie

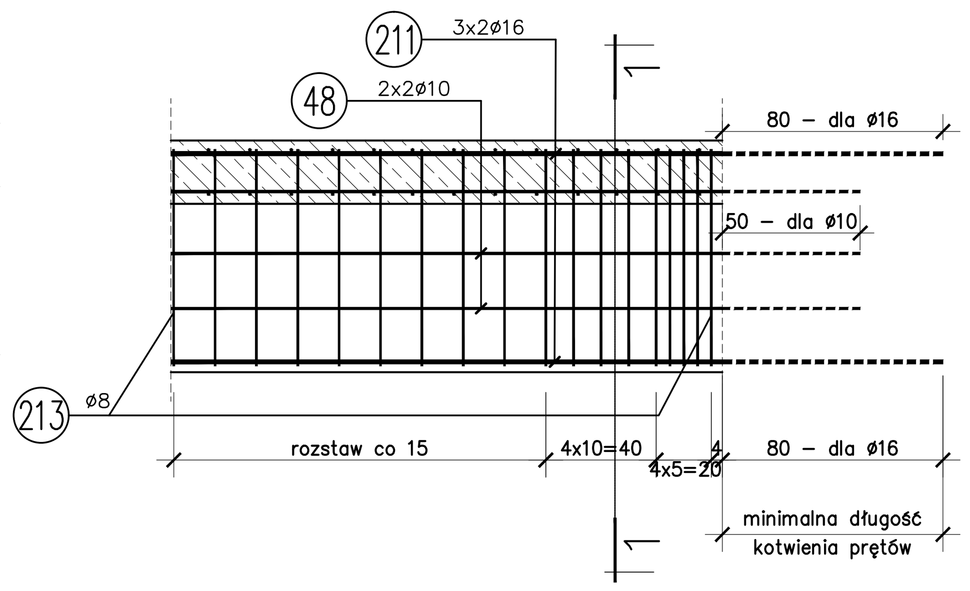

Wycinek przęsła

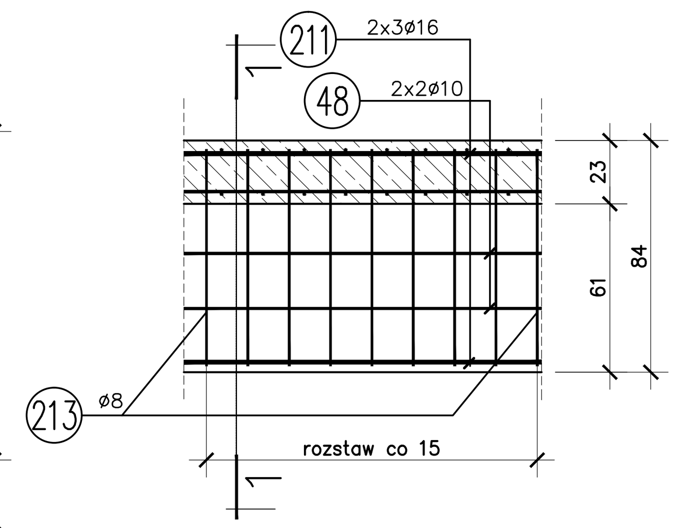

2 – 2
1:25

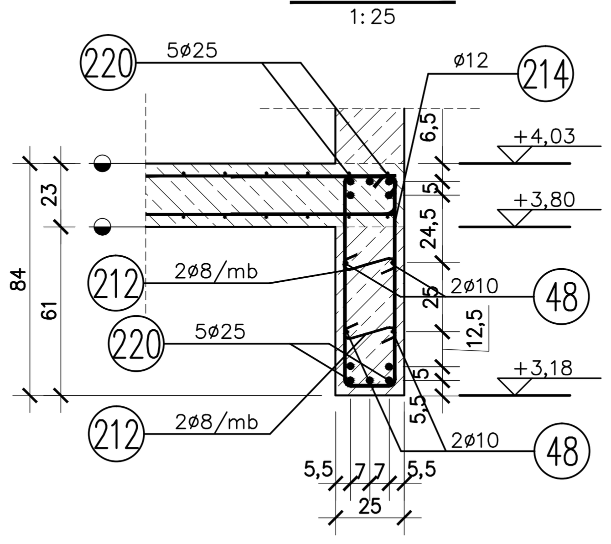

Ozbrojenie naroży

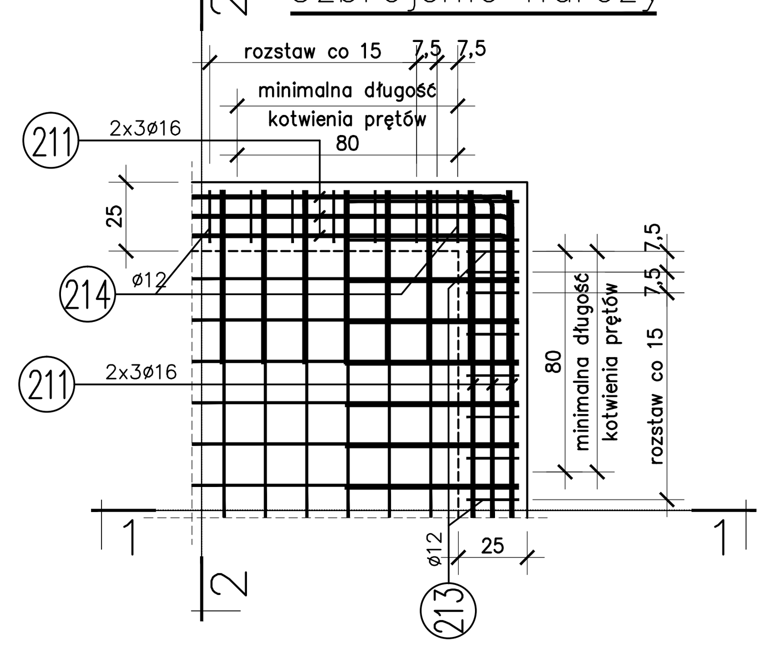

BELKA OBWODOWA BD2 (wyk. 19.8mb)
1:25

Rozstaw strzemioni ozbrojenie naroży analogiczny do belki BD1

3 – 3
1:25

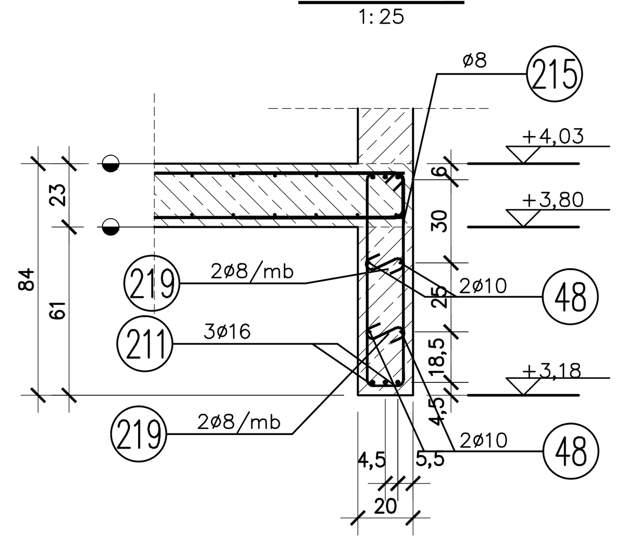

4 – 4
1:25

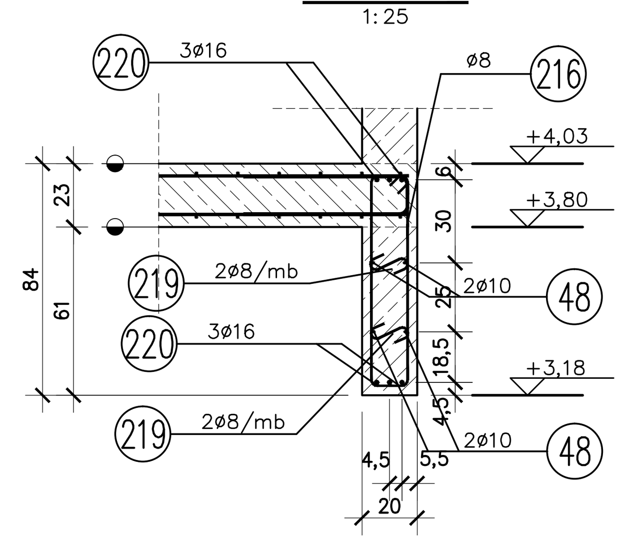

BELKA OBWODOWA BD3 (wyk. 72,3mb)
1:25

Rozstaw strzemioni ozbrojenie naroży analogiczny do belki BD1

5 – 5
1:25

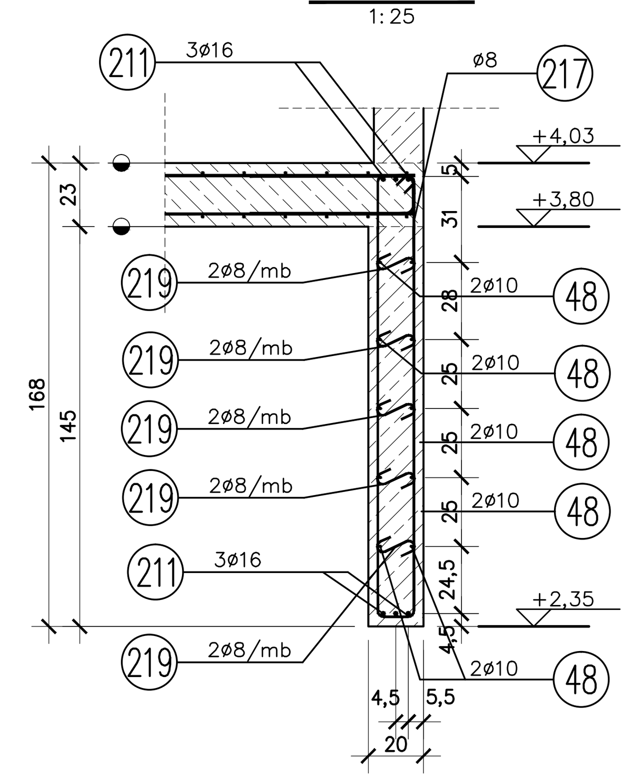

BELKA BD4 (wyk. 69,6mb)
1:25

Rozstaw strzemioni ozbrojenie naroży analogiczny do belki BD1

6 – 6
1:25

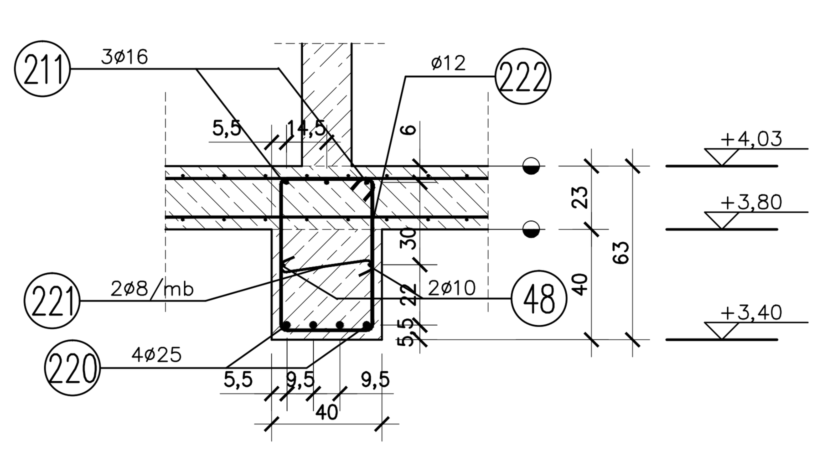

BELKA BD5 (wyk. 24,3mb)
1:25

Rozstaw strzemioni ozbrojenie naroży analogiczny do belki BD1

7 – 7
1:25

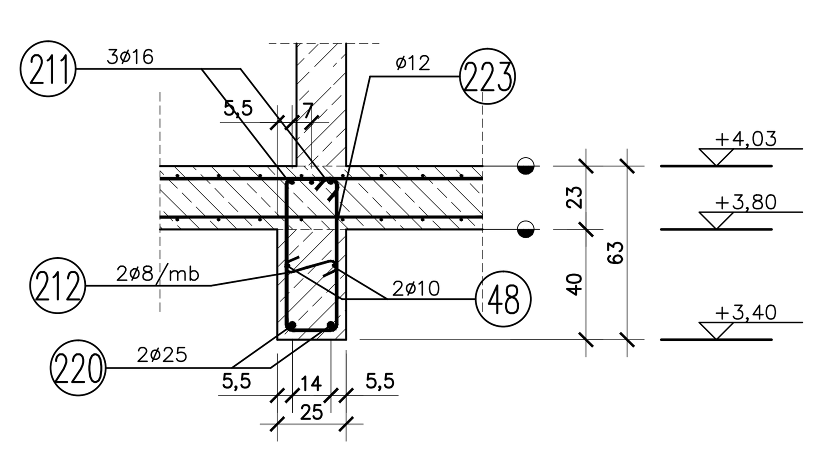

BELKA BD8 (wyk. 5,40mb)
1:25

Rozstaw strzemion analogiczny do belki BD1

8–8
1:25

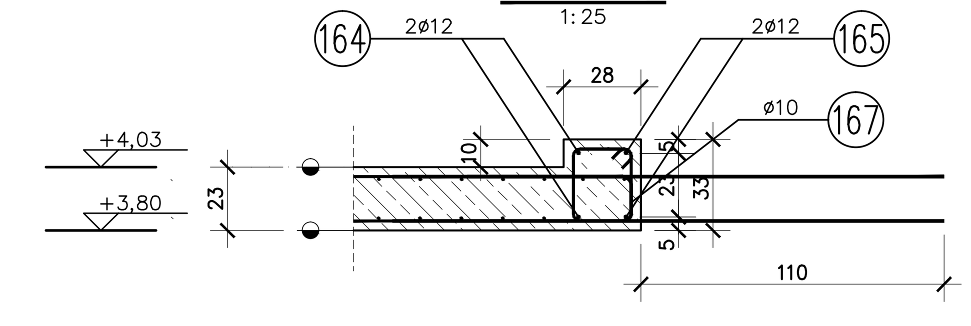

Zestawienie prętów

Poz.	Ilość	Długość	Wymiary
1	56 ø 12	L=12,00 m	
2	189 ø 12	L= 2,20 m	
3	216 ø 12	L= 2,90 m	
4	413 ø 12	L= 8,05 m	
5	413 ø 12	L= 6,30 m	
6	112 ø 12	L= 8,25 m	
7	13 ø 12	L= 3,30 m	
8	13 ø 12	L=11,05 m	
9	52 ø 12	L=11,25 m	
10	42 ø 12	L= 8,35 m	
11	20 ø 12	L= 2,15 m	
12	18 ø 12	L= 2,05 m	
13	4 ø 12	L= 6,75 m	
14	10 ø 12	L=12,00 m	
15	84 ø 12	L= 8,85 m	
16	42 ø 12	L= 5,80 m	
17	139 ø 12	L= 7,15 m	
18	830 ø 12	L= 6,55 m	
19	94 ø 12	L= 6,50 m	
20	18 ø 12	L= 8,70 m	
21	20 ø 12	L= 8,80 m	
22	11 ø 12	L= 4,50 m	
23	11 ø 12	L= 5,90 m	
24	11 ø 12	L= 9,10 m	
25	4 ø 12	L= 3,50 m	
26	42 ø 12	L= 4,95 m	
27	52 ø 12	L= 7,25 m	
28	18 ø 12	L= 6,05 m	
29	4 ø 12	L=10,70 m	
30	20 ø 12	L= 6,15 m	
31	413 ø 12	L= 3,55 m	
32	413 ø 12	L=10,80 m	
33	52 ø 12	L= 8,45 m	
34	13 ø 12	L= 4,30 m	
35	13 ø 12	L=10,05 m	
36	11 ø 12	L= 6,50 m	
37	11 ø 12	L= 8,70 m	
38	83 ø 12	L= 7,55 m	
39	11 ø 12	L= 4,45 m	
40	11 ø 12	L=10,45 m	
41	94 ø 12	L= 4,65 m	
42	18 ø 12	L=10,55 m	
43	20 ø 12	L=10,65 m	
44	162 ø 12	L= 3,70 m	
45	11 ø 12	L= 7,25 m	
46	10 ø 12	L=10,70 m	
47	28 ø 12	L= 3,35 m	
48	126 ø 10	L=12,00 m	
49	88 ø 12	L= 3,45 m	
50	48 ø 12	L= 6,40 m	
51	50 ø 25	L= 8,45 m	720, 125
52	12 ø 25	L= 6,95 m	570, 125
53	120 ø 12	L= 3,45 m	
54	40 ø 12	L= 4,40 m	
55	481 ø 12	L= 5,75 m	
56	44 ø 14	L= 5,10 m	420, 73, 17
57	36 ø 16	L= 3,70 m	
58	4 ø 12	L= 4,05 m	
59	22 ø 16	L= 3,60 m	
60	4 ø 20	L= 3,65 m	
61	4 ø 16	L= 5,10 m	4,30, 80
62	6 ø 25	L= 9,85 m	860, 125
150	296 ø 12	L= 1,20 m	
151	8 ø 12	L= 3,95 m	3,35, 60
152	28 ø 12	L= 1,80 m	
153	4 ø 12	L= 1,90 m	
155	8 ø 16	L= 2,20 m	
156	8 ø 16	L= 3,70 m	
157	2 ø 12	L= 1,70 m	
159	24 ø 12	L= 3,95 m	
163	4 ø 12	L= 1,60 m	100, 60
164	4 ø 12	L= 4,25 m	365, 60
165	4 ø 12	L= 4,20 m	60, 300, 60
166	76 ø 12	L= 2,00 m	
167	55 ø 10	L= 1,10 m	22, 6, 6, 27, 27, 22
199	86 ø 12	L= 1,30 m	61, 60, 9
200	48 ø 12	L= 1,30 m	61, 62, 7
201	358 ø 12	L= 1,40 m	61, 62, 17
202	884 ø 12	L= 1,35 m	60, 60, 15
203	216 ø 12	L= 1,30 m	61, 61, 8
204	189 ø 12	L= 1,40 m	65, 65, 10
206	56 ø 12	L= 1,35 m	61, 61, 13
207	2480 ø 12	L= 1,10 m, 2,5/m2	24, 14, 35, 14, 23
208	113 ø 12	L= 1,00 m, 2,5/m2	25, 7–9, 35, 7–9, 25
209	33 ø 12	L= 1,10 m, 2,5/m2	23, 12–14, 35, 12–14, 24
210	50 ø 12	L= 0,95 m, 2,5/m2	24, 6, 35, 6, 24
211	96 ø 16	L=12,00 m	
212	375 ø 8	L= 0,30 m, 2/mb	6, 19, 5
213	142 ø 8	L= 2,10 m	19, 8, 8, 78, 78, 19
214	676 ø 8	L= 2,10 m	19, 9, 9, 77, 77, 19
215	142 ø 8	L= 2,00 m	14, 8, 8, 78, 78, 14
216	61 ø 8	L= 2,00 m	14, 9, 9, 77, 77, 14
217	724 ø 8	L= 3,65 m	14, 7, 8, 161, 161, 14
219	805 ø 8	L= 0,26 m, 2/mb	6, 14, 6
220	108 ø 25	L=12,00 m	
221	140 ø 8	L= 0,46 m, 2/mb	6, 34, 6
222	702 ø 12	L= 1,95 m	34, 7, 8, 56, 56, 34
223	244 ø 12	L= 1,65 m	19, 7, 8, 56, 56, 19

Średnica gięcia

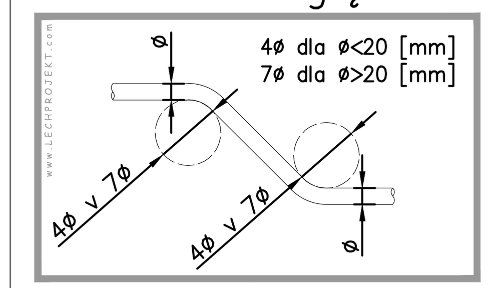

Ozbrojenie naroża

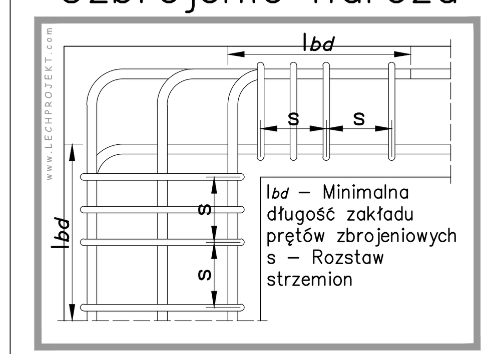

Wymiarowanie prętów

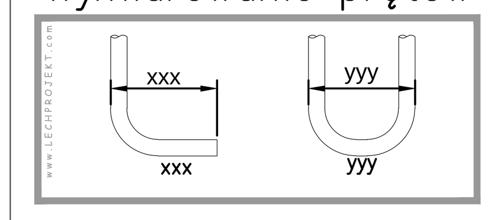

UWAGI

1. Wymiary podano w [cm], poziomy w [m];
2. Opis jest integralną częścią opracowania;
3. Rysunek rozpatrywać z projektem architektonicznym i projektami pozostałych branż;
4. Geometrię oraz lokalizację poszczególnych elementów konstrukcyjnych zweryfikować z rysunkiem architektonicznym, różnice konsultować na bieżąco z projektantem;
5. Rozpatrywać równocześnie z rysunkiem szalunkowym;
6. Rozpatrywać równocześnie z rysunkami zbrojeniowymi przylegających elementów konstrukcyjnych - płyt, ścian, słupów, schodów itd.;
7. Wszelkie wątpliwości należy kierować bezpośrednio do projektanta części konstrukcyjnej;
8. Elementy do osadzenia w czasie betonowania wg rysunku architektonicznego;
9. Wszelkie zmiany należy uprzednio konsultować i uzyskać aprobatę projektanta;
10. Wewnętrzne powierzchnie ścian wykonać w deskowaniu inwentaryzowanym, odciski złącz płyt po rozszalowaniu ogradować;
11. Wykonanie przerw roboczych w innych miejscach niż oznaczono na rysunkach należy uzgodnić z projektantem;
12. Lokalizację otworów sprawdzić z rysunkami pozostałych branż;
13. W miejscach otworów pręty przeciąć (dociąć) i zagiąć lub rozsunąć - Przekrój poprzeczny przeciętych prętów dodać jako dozbrojenie po obu stronach otworu w przypadku braku detalu;
14. Krawędzie betonu fazować min. 1,0/1,0cm;
15. Startery do ścian rozmieścić wg rysunku zbrojeniowego ścian;
16. Nadproża prefabrykowane osadzić przed betonowaniem;
17. Wersja elektroniczna (format pdf, dwf) jest pełnowartościowym rysunkiem i w przypadku rewizji, bądź aktualizacji może zastępować wersję papierową;

Instalacje:
1. Położenie ciągów instalacyjnych i usytuowanie przejść przez elementy żelbetowe należy wykonać zgodnie z projektami WYKONAWCZYMI poszczególnych branż instalacyjnych, w przypadku braku projektów wykonawczych koordynacji dokona kierownik budowy lub inna osoba wyznaczona do tego celu przez Inwestora;
2. Przejścia instalacyjne o średnicy mniejszej lub równej Ø150 można wykonać bez dodatkowych zabiegów konstrukcyjnych. Przejścia o średnicy większej należy dodatkowo ozbroić;

Minimalne długości zakładów (Lbd) prętów zbrojeniowych dla betonu C20/25 i stali B500B:
1. Pręt Ø8 - 40cm;
2. Pręt Ø10 - 50cm;
3. Pręt Ø12 - 60cm;
4. Pręt Ø14 - 70cm;
5. Pręt Ø16 - 80cm;

Łączenie prętów:
1. Nie dopuszcza się łączenia więcej niż 50% wkładek w jednym przekroju;
2. Odległość pomiędzy przekrojami, w których następuje łączenie prętów musi być większa niż 0,3 długości zakładu;

OTULINY
1. 3,0 [cm] ;

RYSUNKI ZWIĄZANE
1. BK.B.003;
2. BK.B.027 - BK.B.028;
3. BK.B.035;
4. BK.B.036;

Beton C30/37
Stal B500B

LEGENDA

d	grubość;
DK	dolna krawędź;
GK	górna krawędź;
WPS	wys. pom. w świetle;
RS	rura spustowa;
PL...	płyta;
S...	słup;
R...	rdzeń;
W...	wieniec;
Wn...	ściana;
N...	nadciąg;
P...	podciąg;
PP...	parapet;
NP...	nadproże;
FB...	podłoga;
RA...	oś rury;

---	---	--- ---
A	04.2018	Rysunek wyjściowy

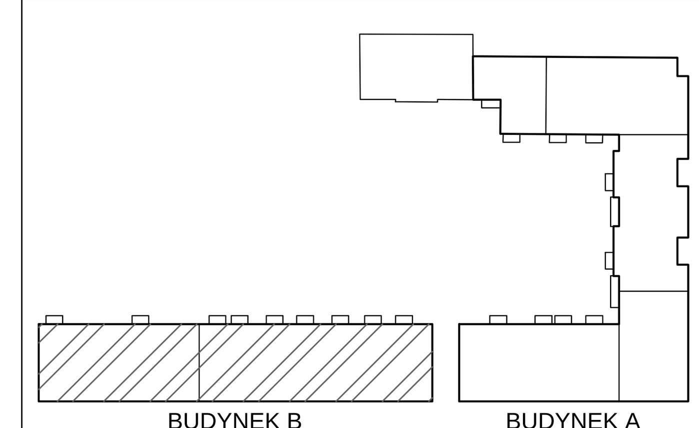

NAZWA PROJEKTU
ZESPÓŁ MIESZKALNO-USŁUGOWY
Z GARAŻEM PODZIEMNYM I MIEJSCAMI PARKINGOWYMI NAZIEMNYMI ORAZ INFRASTRUKTURĄ TECHNICZNĄ PRZY UL. HANDLOWEJ/RADZYMIŃSKIEJ w WARSZAWIE
DZIELNICA TARGÓWEK
DZIAŁKI NR EW. 117/2 i 120/1 OBRĘB 4-10-06
JEDNOSTKA EWIDENCYJNA 146511_8 TARGÓWEK

ver.20180509_PDF

INWESTOR
Towarzystwo Budownictwa Społecznego Warszawa Północ Sp. z o.o.
01-471 Warszawa, ul. Pełczyńskiego 30

JEDNOSTKA PROJEKTUJĄCA
MARBUD-INWEST
Projektowanie i Realizacja Inwestycji
B.Siudalski , W.Kostrowicki Sp.j.
03-310 Warszawa ul.Staniewicka 14 lok.208
e-mail: biuro@marbud-inwest.com.pl

PROJEKT BRANŻOWY
LECHPROJEKT
PL 43-190 MIKOŁÓW UL.KROKUSÓW 12
TEL.+48/32/2262026 - FAX +48/32/2261869
http://www.lechprojekt.com biuro@lechprojekt.com

PROJEKTANT
mgr inż. Piotr WESZKE
upr.nr: SLK / 5782 / PWBKb / 15
PODPIS:

SPRAWDZAJĄCY
mgr inż. Tomasz ZIELIŃSKI
upr.nr: 437 / 01
PODPIS:

OPRACOWANIE
mgr inż. Marta WESZKE upr.nr: 560/83
mgr inż. Leszek WESZKE
inż. Paweł ROMAN
---
mgr inż. Tomasz ŚWIACZNY
mgr inż. Piotr FERENC
inż. Łukasz KOWALCZYK

BFS

NAZWA RYSUNKU
STROP D.K.=+3,80
Zestawienie zbrojenia i detale

BRANŻA		DATA	SKALA
KONSTRUKCJA		04.2018	1:25
FAZA	KOD PROJEKTU	NUMER RYSUNKU	REWIZJA
PROJEKT WYKONAWCZY	4.RAD	BK.B.016.04.01	A

PRAWA AUTORSKIE ZASTRZEŻONE

297mm

Proj.N°: 1728 | Draw by: Ł.Kowalczyk T.Świaczny
Rev.: A | 04.2018
File: 1728-B-PW_EG-zbr_v20180507_01a.dwg 20180508053153

UWAGA ! Opracowanie chronione ustawą o prawie autorskim i prawach pokrewnych (Dz.U. nr 24/94 Poz.83) z dnia 4 lutego 1994 r.). Kopiowanie w całości lub we fragmentach bez zgody autora zabronione. Wykorzystywanie fragmentów utworu we własnych opracowaniach bez podania źródła zabronione.