297mm

Proj.N°: 1728 | Draw by: Ł.Kowalczyk T.Świaczny
Rev.: A | 03.2018
File: 1728-A-PW-0G3-zbr-v20180505_01a.dwg
20180505115907

UWAGA ! Opracowanie chronione ustawą o prawie autorskim i prawach pokrewnych (Dz.U. nr 24/94 Poz.83 z dnia 4 lutego 1994 r.). Kopiowanie w całości lub we fragmentach bez zgody autora zabronione. Wykorzystywanie fragmentów utworu we własnych opracowaniach bez podania źródła zabronione.

1	22 ø 10	L=11,90 m	
2	11 ø 10	L=10,45 m	
3	17 ø 10	L= 6,50 m	
4	19 ø 10	L= 6,25 m	
5	7 ø 10	L= 8,75 m	
6	63 ø 10	L=11,35 m	
7	63 ø 10	L= 1,50 m	
8	10 ø 10	L= 9,20 m	
9	1209 ø 12	L= 1,35 m	62 / 61 / 12
10	811 ø 12	L= 1,40 m	63 / 63 / 14
11	7 ø 10	L= 3,50 m	
12	243 ø 10	L= 2,20 m	
13	269 ø 12	L= 1,30 m	61 / dopasować 61 / 8
14	342 ø 12	L= 1,40 m	65 / dopasować 65 / 10
15	8 ø 10	L= 2,75 m	
16	32 ø 10	L= 4,65 m	
17	176 ø 10	L= 2,90 m	
18	22 ø 10	L=11,35 m	
19	2 ø 10	L= 8,45 m	
20	36 ø 10	L= 6,60 m	
21	13 ø 10	L= 6,15 m	
22	11 ø 10	L= 4,40 m	
23	13 ø 10	L= 9,45 m	
24	59 ø 10	L= 1,50 m	
25	13 ø 10	L= 9,05 m	
26	79 ø 10	L=11,30 m	
27	19 ø 10	L=10,65 m	
28	17 ø 10	L=10,95 m	
29	11 ø 10	L= 9,40 m	
30	23 ø 10	L= 6,55 m	
31	7 ø 10	L= 6,80 m	
32	10 ø 10	L= 9,20 m	
33	7 ø 10	L= 8,15 m	
34	23 ø 10	L= 9,00 m	
35	11 ø 10	L= 6,15 m	
36	10 ø 10	L= 5,25 m	
37	8 ø 10	L= 3,40 m	
38	13 ø 10	L= 4,80 m	
39	6 ø 10	L= 4,65 m	
40	42 ø 10	L= 4,80 m	
41	11 ø 10	L= 2,35 m	
42	24 ø 10	L= 2,15 m	
43	5 ø 10	L= 6,60 m	
44	42 ø 10	L= 8,15 m	
45	26 ø 10	L= 6,20 m	
46	9 ø 10	L= 7,80 m	
47	5 ø 10	L= 6,40 m	
48	9 ø 10	L= 3,95 m	
49	18 ø 10	L= 2,75 m	
50	13 ø 10	L= 2,95 m	
51	28 ø 10	L= 7,35 m	
52	13 ø 10	L= 5,35 m	
53	24 ø 10	L= 2,65 m	
54	14 ø 10	L= 3,90 m	
55	18 ø 12	L= 1,40 m	65 / dopasować 65 / 10
56	2 ø 16	L= 5,55 m	168 / 254 / 133
57	2 ø 16	L= 6,65 m	164 / 246 / 255
58	11 ø 10	L=10,60 m	
59	80 ø 10	L= 9,80 m	
60	71 ø 10	L= 6,35 m	
61	25 ø 10	L= 6,55 m	
62	4 ø 10	L= 3,20 m	
63	24 ø 10	L= 4,75 m	
64	91 ø 10	L= 2,15 m	
65	36 ø 10	L= 8,05 m	
66	11 ø 10	L= 5,60 m	
67	40 ø 10	L= 6,55 m	
68	11 ø 10	L= 3,90 m	
69	26 ø 10	L= 8,05 m	
70	29 ø 10	L= 6,55 m	
71	15 ø 10	L= 2,15 m	
72	11 ø 10	L= 7,60 m	
73	36 ø 10	L= 7,60 m	
74	40 ø 10	L= 7,80 m	
75	11 ø 10	L= 4,00 m	
76	11 ø 10	L= 8,90 m	
77	125 ø 10	L= 6,30 m	
78	31 ø 10	L= 8,75 m	
79	21 ø 10	L= 5,85 m	
80	42 ø 10	L= 7,30 m	
81	42 ø 10	L= 7,20 m	
82	21 ø 10	L= 2,85 m	
83	83 ø 10	L= 6,60 m	
84	10 ø 10	L= 7,45 m	
85	10 ø 10	L= 8,20 m	
86	9 ø 10	L= 1,70 m	
87	46 ø 10	L= 6,50 m	
88	19 ø 10	L= 7,05 m	
89	14 ø 10	L= 5,50 m	
90	40 ø 10	L= 5,90 m	
91	46 ø 10	L= 8,05 m	
92	24 ø 10	L= 8,20 m	
93	11 ø 10	L= 8,35 m	
94	15 ø 10	L= 7,50 m	
95	24 ø 10	L=12,00 m	
96	40 ø 10	L= 7,10 m	
97	40 ø 10	L= 7,20 m	
98	37 ø 10	L= 7,05 m	
99	3 ø 10	L= 7,20 m	
100	1 ø 10	L= 1,95 m	
101	81 ø 10	L= 6,55 m	
102	81 ø 10	L= 8,85 m	
103	81 ø 10	L= 8,75 m	
104	13 ø 10	L=12,00 m	
105	186 ø 10	L= 8,05 m	
106	12 ø 10	L= 6,90 m	
107	186 ø 10	L= 6,35 m	
108	13 ø 10	L= 2,35 m	
109	26 ø 10	L= 7,00 m	
111	152 ø 16	L=12,00 m	
112	51 ø 10	L=12,00 m	
113	394 ø 8	L= 0,24 m, 2/mb	6 / 12 / 6
114	56 ø 8	L= 0,26 m, 2/mb	6 / 14 / 6
115	160 ø 8	L= 0,31 m, 2/mb	6 / 19 / 6
116	607 ø 8	L= 1,33 m	12 / 8 / 47 / 47 / 12
117	1249 ø 8	L= 1,31 m	12 / 8 / 46 / 46 / 12
118	46 ø 8	L= 1,37 m	14 / 8 / 47 / 47 / 14
119	60 ø 8	L= 1,35 m	14 / 8 / 46 / 46 / 14
120	457 ø 8	L= 1,47 m	19 / 8 / 47 / 47 / 19
121	199 ø 8	L= 1,45 m	19 / 8 / 46 / 46 / 19
122	22 ø 10	L= 7,25 m	
123	28 ø 10	L= 6,50 m	
124	19 ø 10	L= 6,20 m	
125	13 ø 10	L= 4,60 m	
126	124 ø 10	L= 7,10 m	
127	10 ø 10	L= 2,15 m	
128	124 ø 10	L= 5,75 m	
129	10 ø 10	L=11,70 m	
130	234 ø 12	L= 3,70 m	
131	7 ø 10	L= 5,35 m	
132	11 ø 10	L=11,35 m	
133	7 ø 10	L= 5,55 m	
134	22 ø 10	L= 6,90 m	
135	20 ø 10	L= 5,95 m	
136	11 ø 10	L= 6,35 m	
137	7 ø 10	L= 6,15 m	
138	20 ø 10	L= 9,70 m	
139	20 ø 10	L= 4,15 m	
140	13 ø 10	L= 9,05 m	
141	19 ø 10	L=10,65 m	
142	7 ø 10	L= 9,5 m	
143	22 ø 10	L= 8,65 m	
144	11 ø 10	L= 9,10 m	
145	17 ø 10	L=10,95 m	
146	10 ø 10	L= 4,15 m	
147	10 ø 10	L= 9,70 m	
148	7 ø 10	L= 6,15 m	
149	10 ø 10	L= 8,80 m	
150	7 ø 10	L= 6,80 m	
151	22 ø 10	L= 9,65 m	
152	10 ø 10	L=11,35 m	
153	20 ø 10	L= 5,95 m	
154	9 ø 10	L= 4,65 m	
155	40 ø 10	L= 9,10 m	
156	13 ø 10	L= 6,30 m	
157	6 ø 10	L=11,45 m	
158	14 ø 10	L= 8,60 m	
159	25 ø 10	L= 6,20 m	
160	39 ø 10	L= 9,75 m	
161	8 ø 10	L= 7,80 m	
162	14 ø 12	L= 5,40 m	
163	24 ø 12	L= 4,15 m	
164	27 ø 10	L= 9,85 m	
165	24 ø 10	L= 7,85 m	
166	16 ø 10	L= 8,55 m	
167	105 ø 10	L= 4,50 m	
168	76 ø 12	L= 3,65 m	
169	51 ø 10	L= 3,00 m	
170	41 ø 10	L=10,30 m	
171	41 ø 10	L= 8,65 m	
172	51 ø 10	L=12,00 m	
173	36 ø 10	L= 7,60 m	
174	11 ø 10	L= 9,90 m	
175	31 ø 10	L= 6,25 m	
176	144 ø 10	L= 9,85 m	
177	42 ø 10	L=11,95 m	
178	6 ø 10	L= 6,10 m	
179	36 ø 10	L= 6,70 m	
180	37 ø 10	L= 6,45 m	
181	46 ø 10	L= 3,60 m	
182	10 ø 10	L= 7,45 m	
183	10 ø 10	L= 8,25 m	
184	11 ø 10	L= 1,70 m	
185	46 ø 10	L= 9,50 m	
186	17 ø 10	L= 7,05 m	
187	47 ø 10	L= 8,05 m	
188	24 ø 10	L= 8,20 m	
189	55 ø 10	L=10,55 m	
190	11 ø 10	L= 8,40 m	
191	57 ø 10	L=12,00 m	
192	93 ø 10	L= 9,85 m	
193	93 ø 10	L=11,00 m	
194	199 ø 10	L= 3,00 m	
195	199 ø 10	L=11,35 m	
196	36 ø 10	L= 9,85 m	
197	3810 ø 12	L= 1,05 m, 2,5/m2	24 / 11 / 35 / 11 / 24
198	225 ø 12	L= 1,00 m, 2,5/m2	25 / 7–9 / 35 / 7–9 / 25
200	66 ø 8	L= 1,70 m	
201	32 ø 14	L= 2,05 m	
202	65 ø 8	L= 1,57 m	100 / 43 / 14
210	52 ø 16	L= 3,70 m	
211	3 ø 12	L= 3,00 m	
212	21 ø 8	L= 1,87 m	130 / 43 / 14
213	150 ø 8	L= 2,20 m	
215	25 ø 8	L= 2,00 m	
216	35 ø 10	L= 2,40 m	
217	35 ø 10	L= 1,80 m	
218	15 ø 10	L= 1,47 m	80 / 53 / 14
219	221 ø 8	L= 2.20 m	
220	117 ø 8	L= 1,55 m	100 / 43 / 12
221	117 ø 8	L= 1,85 m	130 / 43 / 12
224	63 ø 10	L= 2,50 m	
225	32 ø 12	L= 2,20 m	73 / 135 / 12
226	4 ø 12	L= 2,22 m	73 / 135 / 14
227	53 ø 8	L= 3,20 m	
228	14 ø 8	L= 2,40 m	
229	16 ø 8	L= 2,75 m	
230	45 ø 8	L= 2,90 m	
231	205 ø 8	L= 1,70 m	
232	69 ø 10	L= 1,65 m	110 / 43 / 12
233	38 ø 10	L= 1,60 m	
234	29 ø 10	L= 1,95 m	140 / 43 / 12
235	46 ø 8	L= 1,57 m	100 / 43 / 14
236	22 ø 10	L= 1,90 m	
237	51 ø 8	L= 1,57 m	24 / 8 / 47 / 47 / 24
240	470 ø 12	L= 1,35 m	62 / 61 / 12
241	300 ø 12	L= 1,40 m	63 / 63 / 14
242	330 ø 12	L= 1,20 m	
243	132 ø 12	L= 2,00 m	
244	8 ø 12	L= 2,10 m	150 / 60
245	176 ø 12	L= 1,65 m	
246	42 ø 12	L= 2,65 m	
247	14 ø 12	L= 2,00 m	140 / 60
248	8 ø 12	L= 2,10 m	
249	4 ø 12	L= 2,15 m	
250	28 ø 12	L= 2,30 m	
251	10 ø 12	L= 2,25 m	165 / 60
252	8 ø 12	L= 2,30 m	
253	8 ø 12	L= 2,15 m	
254	8 ø 12	L= 3,05 m	
255	2 ø 16	L= 2,40 m	
256	8 ø 12	L= 2,00 m	
257	4 ø 12	L= 4,70 m	
258	4 ø 12	L= 4,05 m	345 / 60
259	28 ø 12	L= 1,95 m	
260	2 ø 16	L= 2,10 m	
261	4 ø 12	L= 1,75 m	115 / 60
262	2 ø 12	L= 1,60 m	
264	10 ø 12	L= 2,20 m	160 / 60
266	8 ø 12	L= 3,00 m	
267	20 ø 12	L= 2,60 m	
268	4 ø 12	L= 2,20 m	
269	2 ø 12	L= 2,05 m	
270	4 ø 12	L= 2,30 m	
271	4 ø 12	L= 2,65 m	
272	8 ø 12	L= 4,10 m	350 / 60
273	4 ø 12	L= 4,10 m	
274	12 ø 16	L= 2,40 m	160 / 80
275	8 ø 12	L= 2,25 m	
277	2 ø 16	L= 2,25 m	
278	8 ø 12	L= 4,10 m	
279	12 ø 12	L= 2,45 m	
280	4 ø 12	L= 2,55 m	195 / 60
281	4 ø 12	L= 4,30 m	370 / 60
282	4 ø 12	L= 5,65 m	565
283	8 ø 12	L= 1,65 m	
284	4 ø 12	L= 2,05 m	145 / 60
311	4 ø 12	L= 2,90 m	230 / 60
312	116 ø 12	L= 2,00 m	
313	8 ø 12	L= 1,60 m	100 / 60
314	8 ø 12	L= 4,25 m	365 / 60
315	4 ø 12	L= 3,25 m	78 / 165 / 78
316	20 ø 10	L= 1,05 m	22 / 6 / 6 / 24 / 24 / 22
317	75 ø 10	L= 1,05 m	22 / 7 / 7 / 23 / 23 / 22
318	48 ø 10	L=12,00 m	
319	270 ø 14	L= 1,60 m	12 / 73 / 73
320	540 ø 14	L= 1,75 m	100 / 75
321	162 ø 8	L= 0,3 m, 2/mb	6 / 12 / 6

1 – 1
1:25

2 – 2
1:25

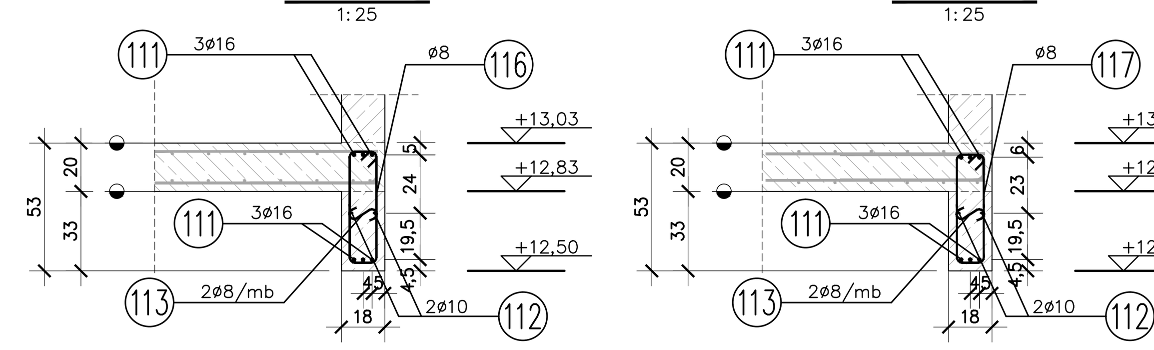

BELKA OBWODOWA BD1 (wyk. 197mb)
1:25

Wycinek belki przy ścianie

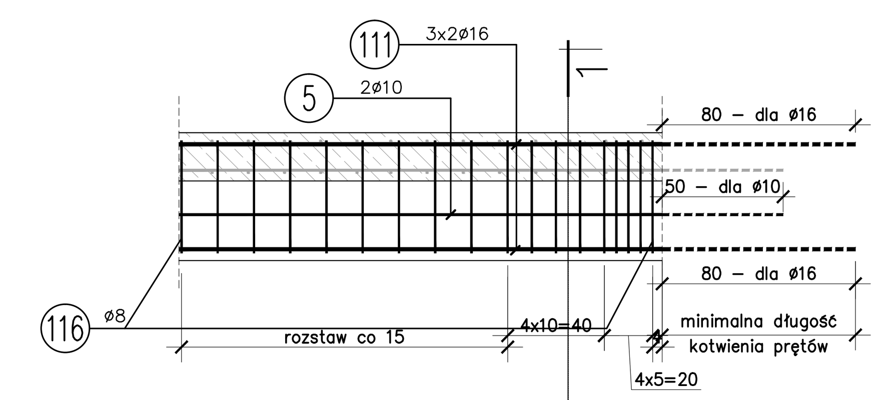

Wycinek przęsła

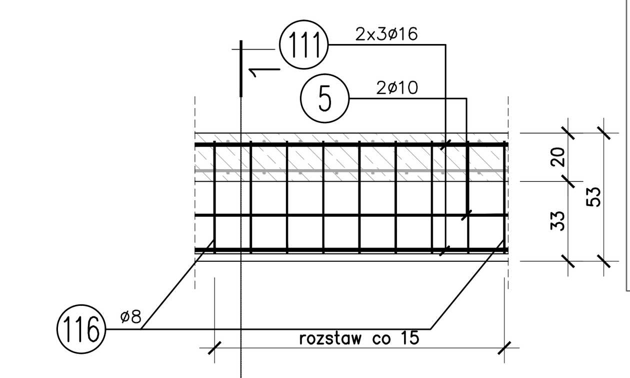

Wycinek belki przy ścianie

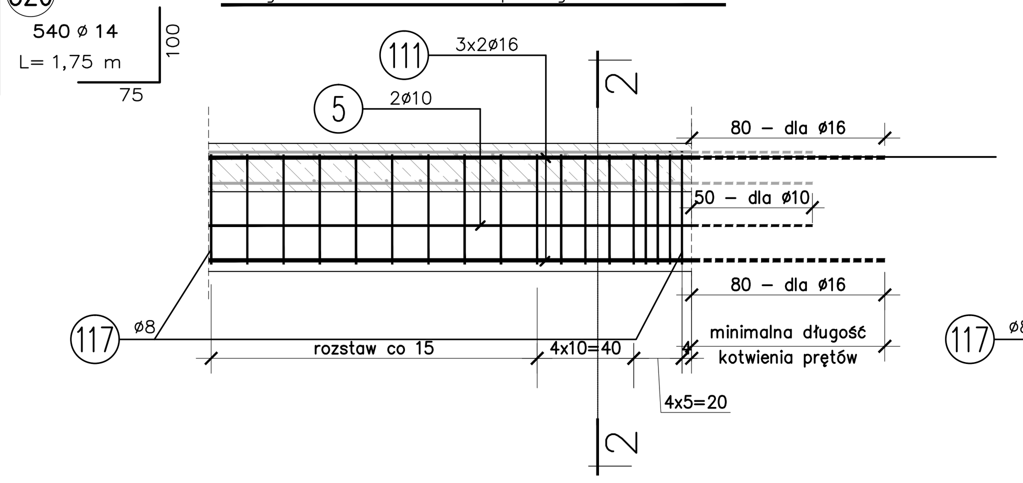

Wycinek przęsła

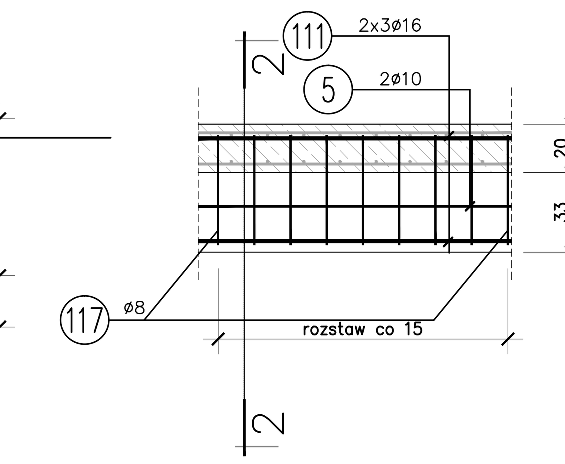

Ozbrojenie naroży

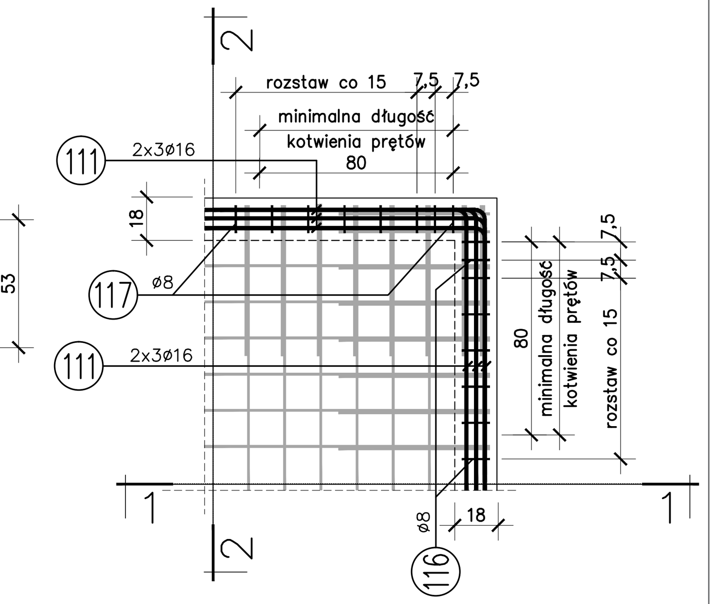

BALKON
1:25

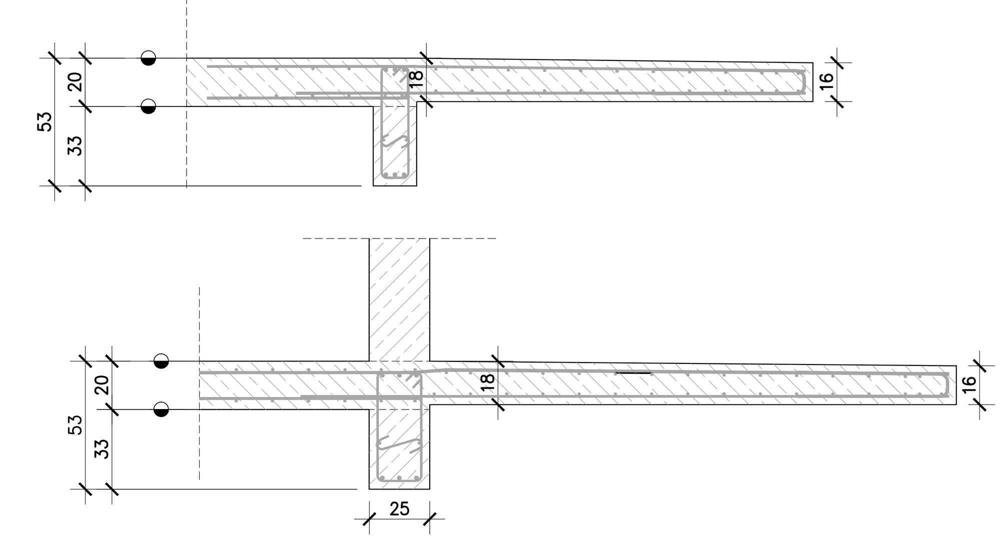

Wszystkie balkony i logie wykonać w analogiczny sposób

ŚCIANKA ATTYKI (wyk. 40,5mb)
1:25

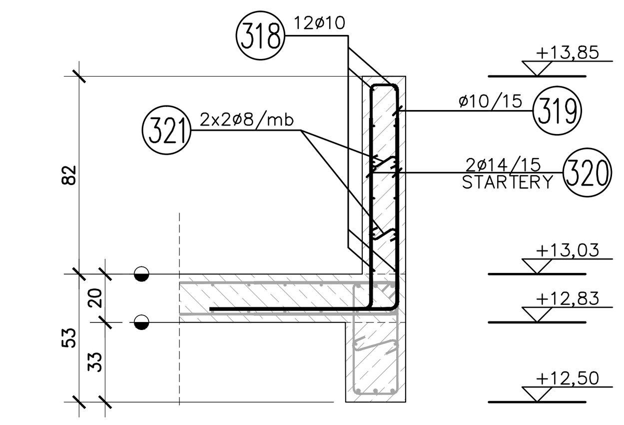

BELKA OBWODOWA BD2 (wyk. 28mb)

Rozstaw strzemion i ozbrojenie naroży analogicznie do belki BD1

3 – 3
1:25

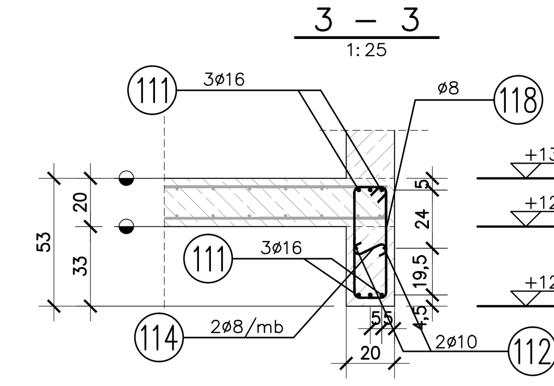

4 – 4
1:25

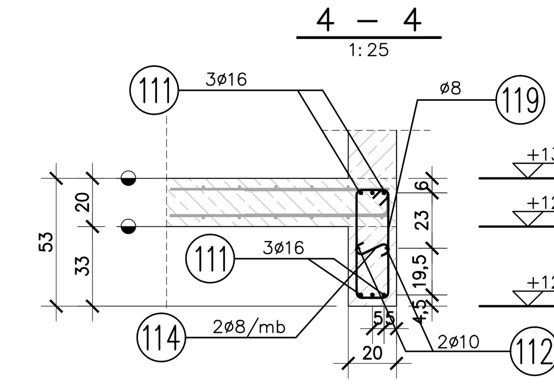

BELKA OBWODOWA BD3 (wyk. 80mb)

Rozstaw strzemion i ozbrojenie naroży analogicznie do belki BD1

5 – 5
1:25

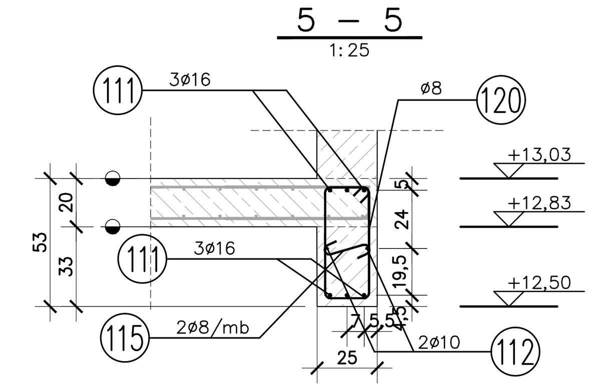

6 – 6
1:25

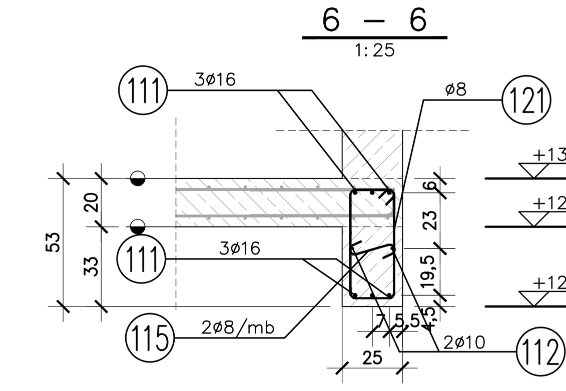

BELKA BD8 (wyk. 8,15mb)
1:25

Rozstaw strzemion analogiczny do belki BD1

22–22
1:25

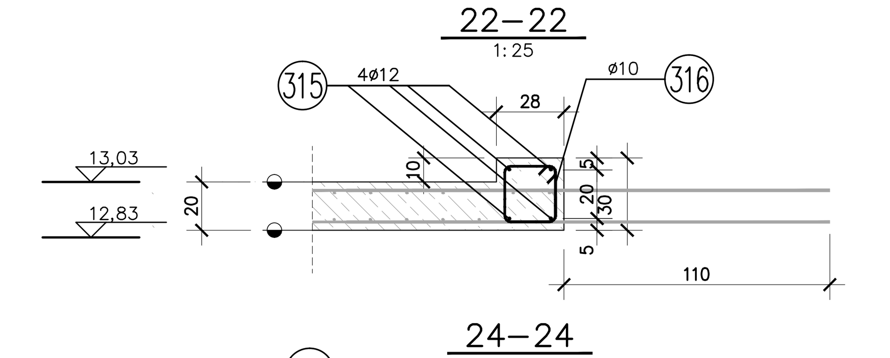

24–24
1:25

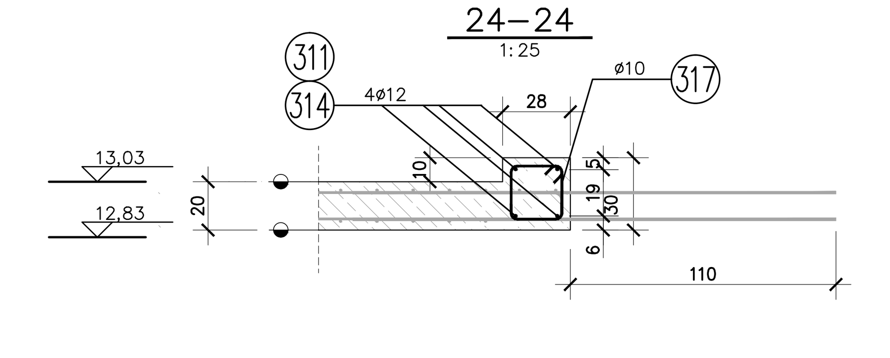

Średnica gięcia

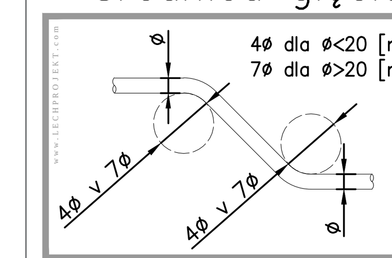

Ozbrojenie naroża

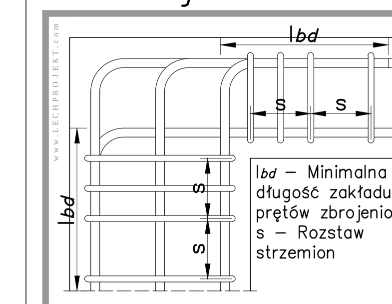

Wymiarowanie prętów

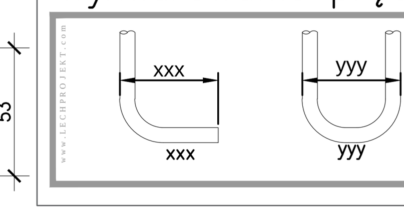

UWAGI

1. Wymiary podano w [cm], poziomy w [m];
2. Opis jest integralną częścią opracowania;
3. Rysunek rozpatrywać z projektem architektonicznym i projektami pozostałych branż;
4. Geometrię oraz lokalizację poszczególnych elementów konstrukcyjnych zweryfikować z rysunkiem architektonicznym, różnice konsultować na bieżąco z projektantem;
5. Rozpatrywać równocześnie z rysunkiem szalunkowym;
6. Rozpatrywać równocześnie z rysunkami zbrojeniowymi przylegających elementów konstrukcyjnych - płyt, ścian, słupów, schodów itd.;
7. Wszelkie wątpliwości należy kierować bezpośrednio do projektanta części konstrukcyjnej;
8. Elementy do osadzenia w czasie betonowania wg rysunku architektonicznego;
9. Wszelkie zmiany należy uprzednio konsultować i uzyskać aprobatę projektanta;
10. Wewnętrzne powierzchnie ścian wykonać w deskowaniu inwentaryzowanym, odciski złącz płyt po rozszalowaniu ogradować;
11. Wykonanie przerw roboczych w innych miejscach niż oznaczono na rysunkach należy uzgodnić z projektantem;
12. Lokalizację otworów sprawdzić z rysunkami pozostałych branż;
13. W miejscach otworów pręty przeciąć (dociąć) i zagiąć lub rozsunąć - Przekrój poprzeczny przeciętych prętów dodać jako dozbrojenie po obu stronach otworu w przypadku braku detalu;
14. Krawędzie betonu fazować min. 1,0/1,0cm;
15. Startery do ścian rozmieścić wg rysunku zbrojeniowego ścian;
16. Nadproża prefabrykowane osadzić przed betonowaniem;
17. Wersja elektroniczna (format pdf, dwf) jest pełnowartościowym rysunkiem i w przypadku rewizji, bądź aktualizacji może zastępować wersję papierową;

Instalacje:

1. Położenie ciągów instalacyjnych i usytuowanie przejść przez elementy żelbetowe należy wykonać zgodnie z projektami WYKONAWCZYMI poszczególnych branż instalacyjnych, w przypadku braku projektów wykonawczych koordynacji dokona kierownik budowy lub inna osoba wyznaczona do tego celu przez Inwestora;
2. Przejścia instalacyjne o średnicy mniejszej lub równej Ø150 można wykonać bez dodatkowych zabiegów konstrukcyjnych. Przejścia o średnicy większej należy dodatkowo ozbroić;

Minimalne długości zakładów (Lbd) prętów zbrojeniowych dla betonu C20/25 i stali B500B:

1. Pręt Ø8 - 40cm;
2. Pręt Ø10 - 50cm;
3. Pręt Ø12 - 60cm;
4. Pręt Ø14 - 70cm;
5. Pręt Ø16 - 80cm;

Łączenie prętów:

1. Nie dopuszcza się łączenia więcej niż 50% wkładek w jednym przekroju;
2. Odległość pomiędzy przekrojami, w których następuje łączenie prętów musi być większa niż 0,3 długości zakładu;

OTULINY

1. 3,0 [cm] ;

RYSUNKI ZWIĄZANE

1. BK.A.006;
2. BK.A.029;
3. BK.A.031;
4. BK.A.035;
5. BK.A.036;

Beton C20/25

Stal B500B

LEGENDA

dgrubość;
DKdolna krawędź;
GKgórna krawędź;
WPSwys. pom. w świetle;
RSrura spustowa;
PL...płyta;
S...słup;
R...rdzeń;
W...wieniec;
Wn...ściana;
N...nadciąg;
P...podciąg;
PP...parapet;
NP...nadproże;
FB...podłoga;
RA...oś rury;

---	---	--- ---
A	04.2018	Rysunek wyjściowy

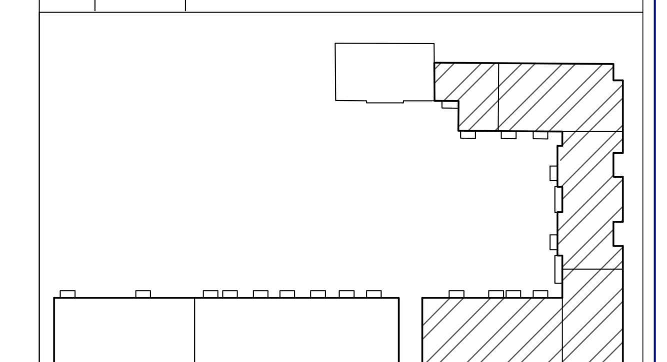

ver.20180509_PDF

NAZWA PROJEKTU

ZESPÓŁ MIESZKALNO-USŁUGOWY Z GARAŻEM PODZIEMNYM I MIEJSCAMI PARKINGOWYMI NAZIEMNYMI ORAZ INFRASTRUKTURĄ TECHNICZNĄ PRZY UL. HANDLOWEJ/RADZYMIŃSKIEJ w WARSZAWIE DZIELNICA TARGÓWEK

DZIAŁKI NR EW. 117/2 i 120/1 OBRĘB 4-10-06
JEDNOSTKA EWIDENCYJNA 146511_8 TARGÓWEK

INWESTOR

Towarzystwo Budownictwa Społecznego Warszawa Północ Sp. z o.o.
01-471 Warszawa, ul. Pełczyńskiego 30

JEDNOSTKA PROJEKTUJĄCA

MARBUD-INWEST
Projektowanie i Realizacja Inwestycji
B.Siudalski , W.Kostrowicki Sp.j.
03-310 Warszawa ul.Staniewicka 14 lok.208
e-mail: biuro@marbud-inwest.com.pl

PROJEKT BRANŻOWY

LECHPROJEKT
PL 43-190 MIKOŁÓW UL.KROKUSÓW 12
TEL.+48/32/2262026 - FAX +48/32/2261869
http://www.lechprojekt.com biuro@lechprojekt.com

PROJEKTANT: mgr inż. Piotr WESZKE, upr.nr: SLK / 5782 / PWBKb / 15 — PODPIS:

SPRAWDZAJĄCY: mgr inż. Tomasz ZIELIŃSKI, upr.nr: 437 / 01 — PODPIS:

OPRACOWANIE:
mgr inż. Marta WESZKE upr.nr: 560/83
mgr inż. Leszek WESZKE
inż. Paweł ROMAN
---
mgr inż. Tomasz ŚWIACZNY
mgr inż. Piotr FERENC
inż. Łukasz KOWALCZYK

BFS

NAZWA RYSUNKU

STROP D.K.=+12.83

Zestawienie zbrojenia i detale

BRANŻA	DATA	SKALA
KONSTRUKCJA	04.2018	1:25

FAZA	KOD PROJEKTU	NUMER RYSUNKU	REWIZJA
PROJEKT WYKONAWCZY	4.RAD	BK.A.019.04.01	A

PRAWA AUTORSKIE ZASTRZEŻONE