SYMBOL NA RYS.	F11	F13	F14	F15
SCHEMAT PAŁAZY WIDOK OD ZEWNĄTRZ	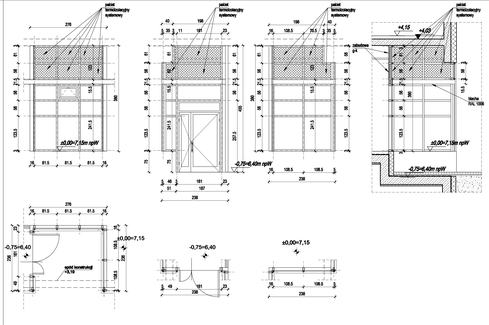	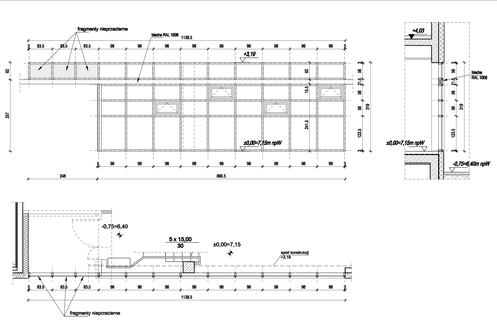	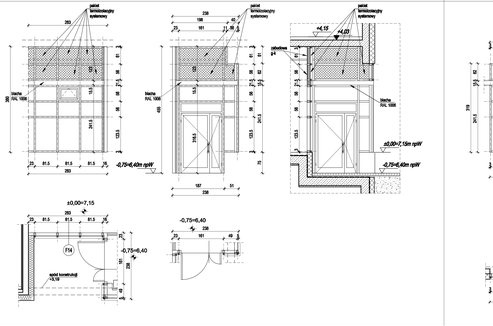	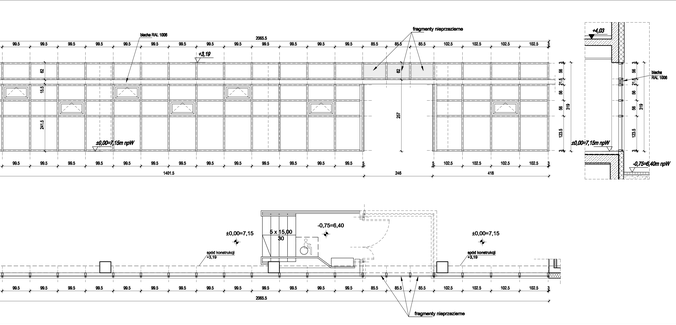
WYMIARY W ŚWIETLE MUFLI Sw x Hs (mm)	wg schematu	wg schematu	wg schematu	wg schematu
WYMIARY W ŚWIETLE OBUDOWY S x H (mm)	wg producenta	wg producenta	wg producenta	wg producenta
WYSOKOŚĆ PAŁAZYTU Hp (mm)	-	-	-	-
WYMAGANA P-POŻ.	BEZ WYMAGAŃ	BEZ WYMAGAŃ	BEZ WYMAGAŃ	BEZ WYMAGAŃ
LOKALIZACJA	PARTER	PARTER	PARTER	PARTER
ILOŚĆ	2	1	1	1
OPIS	FASADA SŁUPOWO-RYGLOWA, ALUMINIOWA, LAKIEROWANA PROSZKOWO, KOLOR RAL 9010, OKNA OKNOWO-DRZWOWE GRAWITACYJNE BEZ SŁUPKA ŚRODKOWEGO ZE STAŁYM NADŚWIETLEM, WYPOSAŻONE W SAMOZAMYKACZ SZKLENIE KOLOR NATURALNY, gr=8,8L WINYTERNA STRWENNA - UCHYLNA, WYPOSAŻONA W MECHANIZM UNIEZMAJAJĄCY OTWIERANIE, PRZEPŁYS STRWENNYCH WINYTERNO - UCHYLNYCH PRZEWIDZIANO NA KOLOR RAL 9005 ELEMENTY STALI - PASKI SZCLAKY TRZYKROTNIE SZKŁO MORZONE, ALUM. FO NA OPIS TECHNICZNEGO, DEKLAS AKOŚCI TERMICZNEJ DAŁLYTNOŚCI Uwa= GP RAMA, ELEMENTY NEPRZEŹNIE - PASKI SZCLAKY DWUSTRONNY TYP SPAGHECLI, SZCZEGÓŁY W OPIS TECHNICZNEGO	FASADA SŁUPOWO-RYGLOWA, ALUMINIOWA, LAKIEROWANA PROSZKOWO, KOLOR RAL 9010, OKNA OKNOWO-DRZWOWE GRAWITACYJNE BEZ SŁUPKA ŚRODKOWEGO ZE STAŁYM NADŚWIETLEM, WYPOSAŻONE W SAMOZAMYKACZ SZKLENIE KOLOR NATURALNY, gr=8,8L WINYTERNA STRWENNA - UCHYLNA, WYPOSAŻONA W MECHANIZM UNIEZMAJAJĄCY OTWIERANIE, PRZEPŁYS STRWENNYCH WINYTERNO - UCHYLNYCH PRZEWIDZIANO NA KOLOR RAL 9005 ELEMENTY STALI - PASKI SZCLAKY TRZYKROTNIE SZKŁO MORZONE, ALUM. FO NA OPIS TECHNICZNEGO, DEKLAS AKOŚCI TERMICZNEJ DAŁLYTNOŚCI Uwa= GP RAMA, ELEMENTY NEPRZEŹNIE - PASKI SZCLAKY DWUSTRONNY TYP SPAGHECLI, SZCZEGÓŁY W OPIS TECHNICZNEGO	FASADA SŁUPOWO-RYGLOWA, ALUMINIOWA, LAKIEROWANA PROSZKOWO, KOLOR RAL 9010, OKNA OKNOWO-DRZWOWE GRAWITACYJNE BEZ SŁUPKA ŚRODKOWEGO ZE STAŁYM NADŚWIETLEM, WYPOSAŻONE W SAMOZAMYKACZ SZKLENIE KOLOR NATURALNY, gr=8,8L WINYTERNA STRWENNA - UCHYLNA, WYPOSAŻONA W MECHANIZM UNIEZMAJAJĄCY OTWIERANIE, PRZEPŁYS STRWENNYCH WINYTERNO - UCHYLNYCH PRZEWIDZIANO NA KOLOR RAL 9005 ELEMENTY STALI - PASKI SZCLAKY TRZYKROTNIE SZKŁO MORZONE, ALUM. FO NA OPIS TECHNICZNEGO, DEKLAS AKOŚCI TERMICZNEJ DAŁLYTNOŚCI Uwa= GP RAMA, ELEMENTY NEPRZEŹNIE - PASKI SZCLAKY DWUSTRONNY TYP SPAGHECLI, SZCZEGÓŁY W OPIS TECHNICZNEGO	FASADA SŁUPOWO-RYGLOWA, ALUMINIOWA, LAKIEROWANA PROSZKOWO, KOLOR RAL 9010, OKNA OKNOWO-DRZWOWE GRAWITACYJNE BEZ SŁUPKA ŚRODKOWEGO ZE STAŁYM NADŚWIETLEM, WYPOSAŻONE W SAMOZAMYKACZ SZKLENIE KOLOR NATURALNY, gr=8,8L WINYTERNA STRWENNA - UCHYLNA, WYPOSAŻONA W MECHANIZM UNIEZMAJAJĄCY OTWIERANIE, PRZEPŁYS STRWENNYCH WINYTERNO - UCHYLNYCH PRZEWIDZIANO NA KOLOR RAL 9005 ELEMENTY STALI - PASKI SZCLAKY TRZYKROTNIE SZKŁO MORZONE, ALUM. FO NA OPIS TECHNICZNEGO, DEKLAS AKOŚCI TERMICZNEJ DAŁLYTNOŚCI Uwa= GP RAMA, ELEMENTY NEPRZEŹNIE - PASKI SZCLAKY DWUSTRONNY TYP SPAGHECLI, SZCZEGÓŁY W OPIS TECHNICZNEGO

UWAGI :

1. Instalacyjność akustyczna Szacd min. RAZ = 30dB. Szczegóły według opisu technicznego.
2. Fasady o zamaskowanych "w" min. RAZ = 41dB. Szczegóły według opisu technicznego.
3. Współczynnik gn całkowitej przepuszczalności energii promieniowania słonecznego dla typu oceliteria we wszystkich strach (poza stewową północną Pontowa wejściową) oraz przegrodach szklanych i przeszroczystych nie może być większy niż 0,30.
4. Wszystkie wymiary sprawdzić w naturze.

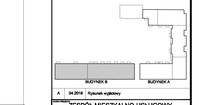

A	04.2018	Rysunek wyjściowy

ZESPÓŁ MIESZKALNO-USŁUGOWY Z GARAŻEM PODZIEMNYM WBUDOWANYM NADZIEMNYM ORAZ INFRASTRUKTURĄ TECHNICZNĄ

PROJ. UL. MIŁOŚCI / ZAKOPIAŃSKA / ZAKOPIAŃSKA / ZAKOPIAŃSKA

DZIAŁKI NR EW. 1172/1 i 1867 OBRĘB 4-06-04
JEDNOSTKA EWIDENCYJNA 146811_2 TARGÓWEK

INWESTOR:
Towarzystwo Budownictwa Społecznego
Warszawa Północ Sp. z o.o.
04-411 Warszawa, ul. Pełczyńskiego 30

BIURO PROJEKTOWE:
MARBUD-INWEST
Przedsiębiorstwo Wielobranżowe Inwestycje Budownictwo
05-816 Chyżnie ul. Sierpińska 1a, 00-496 Warszawa
tel./fax: 22 758 28 00 biuro@marbud-inwest.pl

MARBUD-INWEST

Projektant: arch. Piotr ZOCHOWSKI upr.nr 86/89/1		Nadzór:	
Współpracujący: arch. Zbigniew Maciej WYSUCKI upr.nr 35/75/70		Nadzór:	
Sprawdzający: mgr inż. Monika ALTRICH		Sprawdzający: inż. Paweł ROMAN	
Kierownik zespołu:		Kierownik zespołu: mgr inż. Artur TYSZKA	

ZESTAWIENIE FASAD F11, F13 - F15
BUDYNEK B

Faza: ARCHITEKTURA	Data: 04.2018	Skala: 1:50	
Nr rysunku: PROJEKT WYKONAWCZY	Nr projektu: 4.2/4/D	Nr rysunku: A.Z.D4.B	Wydanie: A